SPARTA
WHITE 0

3 276000 701453

SENSEA

SPARTA

130>175mm

EASY CLEAN*

LONG LIFE x25000

WHITE 0

Batch Number

3 276000 701453

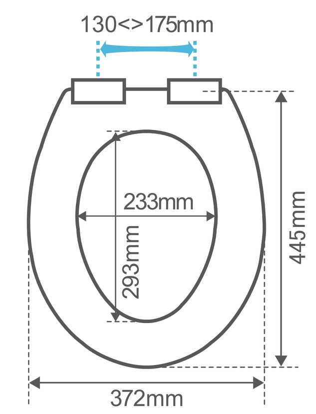

ABATTANT WC EN PLASTIQUE THERMODURCISSABLE, CHARNIERES EN PLASTIQUE
TAPA DE INODORO DE PLASTICO TERMOFORMADO, BISAGRAS DE PLASTICO
TAMPO PARA SANITA EM PLASTICO TERMOMOLDADO, DOBRADIÇAS EM PLASTICO
SEDILE WC IN PLASTICA TERMOINDURENTE, CERNIERE IN PLASTICA
ΠΛΑΣΤΙΚΟ ΘΕΡΜΟΣΚΛΗΡΥΝΟΜΕΝΟ ΚΑΘΙΣΜΑ ΤΟΥΑΛΕΤΑΣ, ΠΛΑΣΤΙΚΟΙ ΜΕΝΤΕΣΕΔΕΣ
TERMOFORMOWALNA, PLASTIKOWA DESKA TOALETOWA, ZAWIASAMI PLASTIKOWYMI
СИДЕНЬЕ ДЛЯ УНИТАЗА ИЗ ТЕРМООТВЕРЖДАЕМОЙ ПЛАСТМАССЫ, ПЛАСТМАССОВЫЕ ШАРНИРЫ
ТЕРМОРЕАКТИВТІК ПЛАСТИКАЛЫҚ УНИТАЗ ОТЫРҒЫШЫ, ПЛАСТИКАЛЫҚ ҚОСПАЛАР
СИДІННЯ ДЛЯ УНІТАЗА З ТЕРМОРЕАКТИВНОЇ ПЛАСТМАСИ, ПЛАСТМАСОВІ ШАРНІРИ
CAPAC WC DIN PLASTIC TERMOSTAT, BALAMALE DIN PLASTIC
ASSENTO DE VASO SANITARIO EM PLASTICO TERMOENDURECIDO, DOBRADIÇAS DE PLASTICO
热固性塑料马桶座圈，塑料铰链
THERMOSETTING PLASTIC TOILET SEAT, PLASTIC HINGES

GUARANTEE* 5 YEARS

SPARTA
WHITE 0

3 276000 701453

SENSEA SPARTA

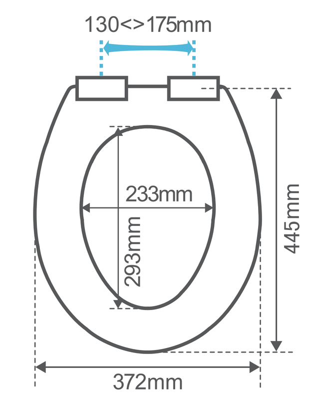

- FR ABATTANT WC EN PLASTIQUE THERMODURCISSABLE, CHARNIERES EN PLASTIQUE
- ES TAPA DE INODORO DE PLASTICO TERMOFORMADO, BISAGRAS DE PLASTICO
- PT TAMPO PARA SANITA EM PLASTICO TERMOMOLDADO, DOBRADIÇAS EM PLASTICO
- IT SEDILE WC IN PLASTICA TERMOINDURENTE, CERNIERE IN PLASTICA
- EL ΠΛΑΣΤΙΚΟ ΘΕΡΜΟΣΚΛΗΡΥΝΟΜΕΝΟ ΚΑΘΙΣΜΑ ΤΟΥΑΛΕΤΑΣ, ΠΛΑΣΤΙΚΟΙ ΜΕΝΤΕΣΕΔΕΣ
- PL TERMOFORMOWALNA, PLASTIKOWA DESKA TOALETOWA, ZAWIASAMI PLASTIKOWYMI
- RU СИДЕНЬЕ ДЛЯ УНИТАЗА ИЗ ТЕРМООТВЕРЖДАЕМОЙ ПЛАСТМАССЫ, ПЛАСТМАССОВЫЕ ШАРНИРЫ
- KZ ТЕРМОРЕАКТИВТІК ПЛАСТИКАЛЫҚ УНИТАЗ ОТЫРҒЫШЫ, ПЛАСТИКАЛЫҚ ҚОСПАЛАР
- UA СИДІННЯ ДЛЯ УНІТАЗА З ТЕРМОРЕАКТИВНОЇ ПЛАСТМАСИ, ПЛАСТМАСОВІ ШАРНІРИ
- RO CAPAC WC DIN PLASTIC TERMOSTAT, BALAMALE DIN PLASTIC
- BR ASSENTO DE VASO SANITARIO EM PLASTICO TERMOENDURECIDO, DOBRADIÇAS DE PLASTICO
- ZH 热固性塑料马桶座圈，塑料铰链
- EN THERMOSETTING PLASTIC TOILET SEAT, PLASTIC HINGES

130>175mm

- FR S'adapte à toutes les cuvettes standard : charnières réglables
- ES Se adapta a cualquier WC estándar: bisagras ajustables
- PT Adapta-se a todas as sanitas standard : dobradiças ajustáveis
- IT Si adatta a tutti i wc standard: cerniere regolabili
- EL Κατάλληλο για όλες τις στάνταρ λεκάνες: ρυθμιζόμενοι μεντεσέδες
- PL Regulowane zawiasy - pasuje do wszystkich standardowych muszli
- RU Подходит для всех стандартных унитазов: регулируемые соединения
- KZ Барлық стандартты унитаздарға үйлесімді: реттелетін шарнирлер
- UA Підходить для всіх стандартних унітазів: регульовані кріплення
- RO Se potriveşte tuturor vaselor WC standard: balamale reglabile
- BR Serve todos os vasos sanitários padrão: dobradiças ajustáveis
- ZH 适用于所有标准的厕所 -可调节铰链
- EN Fits all standard WCs - adjustable hinges

EASY CLEAN*

- FR Abattant wc en plastique thermodurcissable pour une meilleure hygiène
- ES Tapa de inodoro de plastico termoformado para mayor higiene
- PT Tampo para sanita em plastico termomoldado para melhor higiene
- IT Sedile wc in plastica termoindurente per la massima igiene
- EL Καπάκι τουαλέτας από θερμοκληρυνόμενο πλαστικό για καλύτερη υγιεινή
- PL Deska WC z plastiku termoutwardzanego dla lepszej higieny
- RU Термоустойчивая пластиковая крышка для большей гигиеничности
- KZ Гигиенаны жетілдіруге арналған термопластикалық орындық
- UA Термостійка пластикова кришка для більш гігієнічного використання
- RO Capac wc din plastic termosetat pentru o igienă mai bună
- BR Assento de vaso sanitario em plastico termoendurecido para mais higiene
- ZH 热固性塑料马桶座圈，更易清洁
- EN Thermosetting plastic seat for better hygiene

- FR Rabat silencieux avec frein de chute
- ES Cierre silencioso con caida amortiguada
- PT Abaixamento silencioso com travão de descida
- IT Coprivaso a chiusura lenta silenziosa
- EL Κλείνει αθόρυβα χάρη στο φρένο πτώσης
- PL Ciche opuszczanie z hamulcem opadowym
- RU Отсутствие шума при падении благодаря замедлителю падения
- KZ Дыбыссыз жұмсақ жабылатын қақпақ
- UA Відсутність шуму завдяки механізму повільного опускання
- RO Închidere silenţioasă cu cădere lentă
- BR Cobertura silenciosa com freio de queda
- ZH 软关闭机制可确保马桶盖缓降静音
- EN Soft-close mechanism ensures quiet lid lowering

LONG LIFE x25000

- FR Testé à 25 000 cycles d'ouverture / fermeture
- ES Probado hasta 25.000 movimientos de subida y bajada
- PT Testado a 25 000 ciclos de abertura / fecho
- IT Provato a 25.000 cicli di apertura / chiusura
- EL Αυτό το κάλυμμα παρουσιάζει αντοχή σε 25.000 κύκλους ανοίγματος/ κλεισίματος
- PL Ta deska sedesowa wytrzymuje 25 000 cykli otwierania / zamykania
- RU эта откидная крышка выдерживает 25 000 циклов открытия и закрытия
- KZ 25 000 ашу/жабу циклімен сыналған
- UA Кришка витримує 25 000 циклів відкриття та закриття
- RO Testat la 25.000 cicluri de deschidere / închidere
- BR Testado para 25.000 ciclos de abertura / fechamento
- ZH 经过25,000次开/关测试
- EN Tested to 25,000 opening / closing cycles

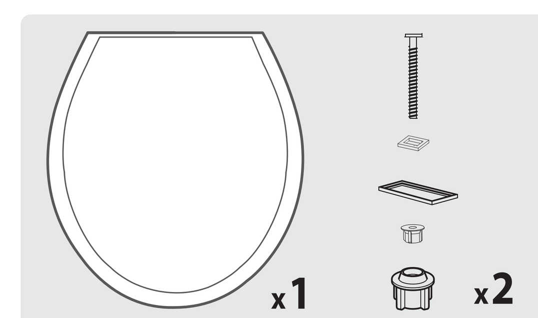

1.9Kg

MADE IN CHINA

GUARANTEE* 5 YEARS

- FR * Garantie 5 ans.
- ES * 5 años de garantía.
- PT * 5 anos de garantia.
- IT * 5 anni di garanzia.
- EL * 5 χρόνια εγγύηση.
- PL * Gwarancja 5 lata.
- RU * 5лет гарантии.
- KZ * 5жылдық кепілдік.
- UA * Гарантія 5 років.
- RO * 5 ani garanţie.
- BR * Garantia 5 anos.
- ZH * 5年质保.
- EN * 5-year guarantee.

FR IT EL CY PL RO
Eléments d'emballage - Elementi di imballaggio - Στοιχεία συσκευασίας - Elementy opakowania - Elemente de ambalare - packaging elements

ADEO Services
135 rue Sadi Carnot - CS 00001 -
59790 RONCHIN – FRANCE
ТОВ «Леруа Мерлен Україна»,
вул. Полярна 17а, м. Київ, 04201, Україна

3 276000 701453

森泰-恒源洁具2460-839756盒 规格378x55x460mm 新款

咬口 蓝 红 黄 黑 文件名 森泰-恒源洁具2460-839756盒 规格378x55x460mm 开料尺寸 903x638mm 2019. 7. 18

OK TASK FORCE GREEN DOT / SORTING INSTRUCTION 2021