OK
TASK FORCE GREEN DOT / SORTING INSTRUCTION 2021

SPARTA

130<>175mm

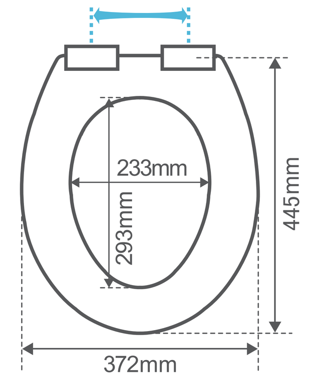

WHITE 0

SPARTA
WHITE 0

SPARTA

- FR ABATTANT WC EN PLASTIQUE THERMODURCISSABLE, CHARNIERES EN PLASTIQUE
- ES TAPA DE INODORO DE PLASTICO TERMOFORMADO, BISAGRAS DE PLASTICO
- PT TAMPO PARA SANITA EM PLASTICO TERMOMOLDADO, DOBRADIÇAS EM PLASTICO
- IT SEDILE WC IN PLASTICA TERMOINDURENTE, CERNIERE IN PLASTICA
- EL ΠΛΑΣΤΙΚΟ ΘΕΡΜΟΣΚΛΗΡΥΝΟΜΕΝΟ ΚΑΘΙΣΜΑ ΤΟΥΑΛΕΤΑΣ, ΠΛΑΣΤΙΚΟΙ ΜΕΝΤΕΣΕΔΕΣ
- PL TERMOFORMOWALNA, PLASTIKOWA DESKA TOALETOWA, ZAWIASAMI PLASTIKOWYMI
- RU СИДЕНЬЕ ДЛЯ УНИТАЗА ИЗ ТЕРМООТВЕРЖДАЕМОЙ ПЛАСТМАССЫ, ПЛАСТМАССОВЫЕ ШАРНИРЫ
- KZ ТЕРМОРЕАКТИВТІК ПЛАСТИКАЛЫҚ УНИТАЗ ОТЫРҒЫШЫ, ПЛАСТИКАЛЫҚ ҚОСПАЛАР
- UA СИДІННЯ ДЛЯ УНІТАЗА З ТЕРМОРЕАКТИВНОЇ ПЛАСТМАСИ, ПЛАСТМАСОВІ ШАРНІРИ
- RO CAPAC WC DIN PLASTIC TERMOSTAT, BALAMALE DIN PLASTIC
- BR ASSENTO DE VASO SANITARIO EM PLASTICO TERMOENDURECIDO, DOBRADIÇAS DE PLASTICO
- ZH 热固性塑料马桶座圈，塑料铰链
- EN THERMOSETTING PLASTIC TOILET SEAT, PLASTIC HINGES

130<>175mm

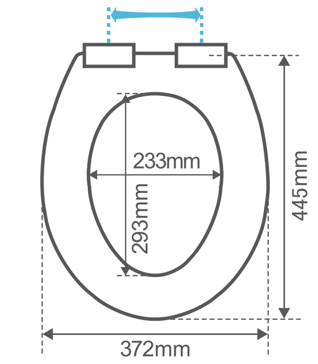

130>175mm

- FR S'adapte à toutes les cuvettes standard : charnières réglables
- ES Se adapta a cualquier WC estándar: bisagras ajustables
- PT Adapta-se a todas as sanitas standard : dobradiças ajustáveis
- IT Si adatta a tutti i wc standard: cerniere regolabili
- EL Κατάλληλο για όλες τις στάνταρ λεκάνες: ρυθμιζόμενοι μεντεσέδες
- PL Regulowane zawiasy - pasuje do wszystkich standardowych muszli
- RU Подходит для всех стандартных унитазов: регулируемые соединения
- KZ Барлық стандартты унитаздарға үйлесімді: реттелетін шарнирлер
- UA Підходить для всіх стандартних унітазів: регульовані кріплення
- RO Se potriveşte tuturor vaselor WC standard: balamale reglabile
- BR Serve todos os vasos sanitários padrão: dobradiças ajustáveis
- ZH 适用于所有标准的厕所 -可调节铰链
- EN Fits all standard WCs - adjustable hinges

EASY CLEAN*

- FR Abattant wc en plastique thermodurcissable pour une meilleure hygiène
- ES Tapa de inodoro de plastico termoformado para mayor higiene
- PT Tampo para sanita em plastico termomoldado para melhor higiene
- IT Sedile wc in plastica termoindurente per la massima igiene
- EL Καπάκι τουαλέτας από θερμοκληρυνόμενο πλαστικό για καλύτερη υγιεινή
- PL Deska WC z plastiku termoutwardzanego dla lepszej higieny
- RU Термоустойчивая пластиковая крышка для большей гигиеничности
- KZ Гигиенаны жетілдіруге арналған термопластикалық орындық
- UA Термостійка пластикова кришка для більш гігієнічного використання
- RO Capac wc din plastic termosetat pentru o igienă mai bună
- BR Assento de vaso sanitario em plastico termoendurecido para mais higiene
- ZH 热固性塑料马桶座圈，更易清洁
- EN Thermosetting plastic seat for better hygiene

- FR Rabat silencieux avec frein de chute
- ES Cierre silencioso con caida amortiguada
- PT Abaixamento silencioso com travão de descida
- IT Coprivaso a chiusura lenta silenziosa
- EL Κλείνει αθόρυβα χάρη στο φρένο πτώσης
- PL Ciche opuszczanie z hamulcem opadowym
- RU Отсутствие шума при падении благодаря замедлителю падения
- KZ Дыбыссыз жұмсақ жабылатын қақпақ
- UA Відсутність шуму завдяки механізму повільного опускання
- RO Închidere silenţioasă cu cădere lentă
- BR Cobertura silenciosa com freio de queda
- ZH 软关闭机制可确保马桶盖缓降静音
- EN Soft-close mechanism ensures quiet lid lowering

LONG LIFE
x25000

- FR Testé à 25 000 cycles d'ouverture / fermeture
- ES Probado hasta 25.000 movimientos de subida y bajada
- PT Testado a 25 000 ciclos de abertura / fecho
- IT Provato a 25.000 cicli di apertura / chiusura
- EL Αυτό το κάλυμμα παρουσιάζει αντοχή σε 25.000 κύκλους ανοίγματος/ κλεισίματος
- PL Ta deska sedesowa wytrzymuje 25 000 cykli otwierania / zamykania
- RU эта откидная крышка выдерживает 25 000 циклов открытия и закрытия
- KZ 25 000 ашу/жабу циклімен сыналған
- UA Кришка витримує 25 000 циклів відкриття та закриття
- RO Testat la 25.000 cicluri de deschidere / închidere
- BR Testado para 25.000 ciclos de abertura / fechamento
- ZH 经过25,000次开/关测试
- EN Tested to 25,000 opening / closing cycles

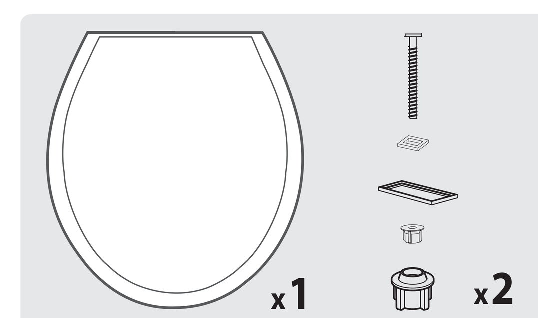

ADEO Services
135 rue Sadi Carnot - CS 00001 -
59790 RONCHIN – FRANCE
ТОВ «Леруа Мерлен Україна»,
вул. Полярна 17а, м. Київ, 04201, Україна

1.9Kg

MADE IN CHINA

GUARANTEE 5 YEARS*

- FR * Garantie 5 ans.
- ES * 5 años de garantía.
- PT * 5 anos de garantia.
- IT * 5 anni di garanzia.
- EL * 5 χρόνια εγγύηση.
- PL * Gwarancja 5 lata.
- RU * 5лет гарантии.
- KZ * 5жылдық кепілдік.
- UA * Гарантія 5 років.
- RO * 5 ani garanţie.
- BR * Garantia 5 anos.
- ZH * 5年质保.
- EN * 5-year guarantee.

FR IT EL CY PL RO
Eléments d'emballage - Elementi di imballaggio - Στοιχεία συσκευασίας - Elementy opakowania - Elemente de ambalare - packaging elements

3 276000 701453

咬口 蓝 红 黄 黑 文件名 森泰-恒源洁具2460-839756盒 规格378x55x460mm 开料尺寸 903x638mm 2019.7.18