Lexman

FR Récepteur connecté multi-usages ON/OFF

ES Receptor conectado multiusos ON/OFF

PT Receptor conectado multiuso ON/OFF

IT Ricevitore multiuso connesso ON/OFF

PL Wielofunkcyjny inteligentny podłączony odbiornik WŁ/WYŁ

EN Multi-purpose ON/OFF connected receiver

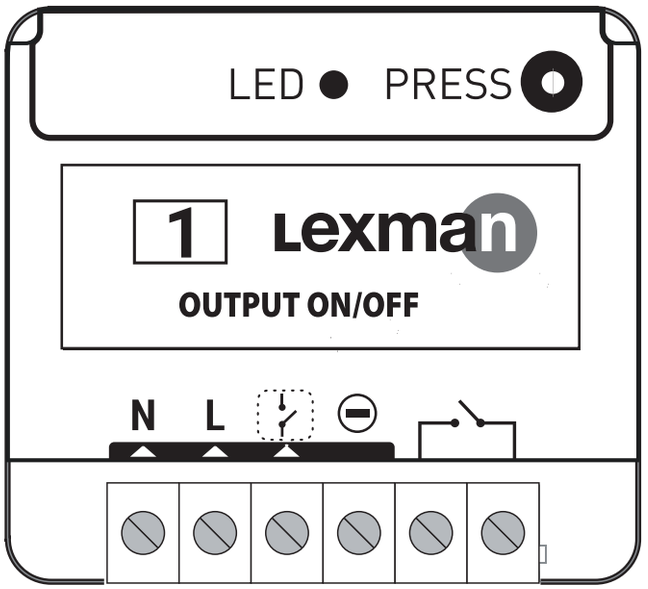

EAN code : **3276007387636**

FR Manuel d'Instructions

ES Manual de Instrucciones

PT Manual de Instruções

IT Manuale di Istruzioni

PL Instrukcja Obsługi

EN Instructions Manual

2022/01-V01

FR Nous vous remercions d'avoir acheté ce produit. Nous vous conseillons de lire attentivement la notice d'installation, d'utilisation et d'entretien. Nous avons conçu ce produit pour vous apporter entière satisfaction. Si vous avez besoin d'aide, l'équipe de votre magasin est à votre disposition pour vous accompagner.

ES Le agradecemos haber comprado este producto . Le recomendamos leer atentamente el manual de instalación, uso y mantenimiento. Este producto ha sido diseñado para proporcionarle plena satisfacción. Si necesita alguna ayuda, el personal de la tienda estará a su disposición para guiarle.

PT Agradecemos a sua preferência por este produto. Aconselhamo-lo a ler o manual de instalação, utilização e manutenção com atenção. Criámos este produto para sua completa satisfação.
Se precisar de ajuda, a equipa da sua loja está à sua disposição para o acompanhar.

IT Grazie per aver acquistato questo prodotto . Vi raccomandiamo di leggere attentamente il manuale di installazione, utilizzo e manutenzione. Questo prodotto è stato progettato per offrirvi la massima soddisfazione. Per ricevere assistenza, il personale del punto vendita è a vostra disposizione.

PL Dziçkujemy za zakup produktu firmy. Zalecamy, aby uwainie przeaytaé instrukcjç instalacji, uzytkowania i konserwacji. Ten produkt marki zaprojektowalismy, aby spełnic wszystkie Panstwa oczekiwania. W razie potrzeby pracownicy sklepu słuza Panstwu pomoca i sa do Panstwa dyspozycji.

EN Thank you for purchasing this product. We recommend that you read the installation, user and maintenance instructions carefully. We have designed this product to ensure your complete satisfaction. If you require assistance, the team at your retailer is on to help you.

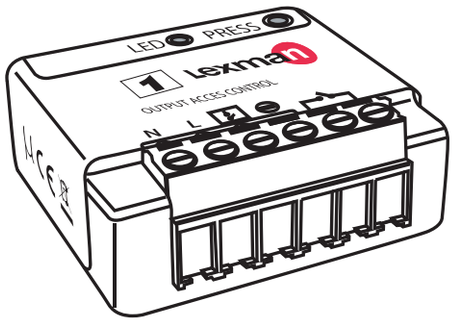

FR

DANGER D'ÉLECTROCUTION

AVANT TOUTE INSTALLATION, ASSUREZ-VOUS D'AVOIR COUPÉ L'ALIMENTATION ÉLECTRIQUE SOUS PEINE D'ÉLECTROCUTION.

Coupez directement l'alimentation depuis le coffret électrique, pour éviter tout risque d'électrocution. Ce boitier rail DIN est conçu pour une utilisation sous tension, une mauvaise installation peut entraîner un incendie ou un choc électrique. Si vous ne vous sentez pas à l'aise avec les installations électriques, veuillez consulter un professionnel.
Le boitier rail DIN doit obligatoirement être installé ET connecté en suivant scrupuleusement les instructions de cette notice. Nous ne pourrons être tenus pour responsables en cas d'accident ou de dommages dus au non-respect des instructions de montage. Coupez l'alimentation avant toute intervention et n'effectuez aucune modification si la LED est allumée.

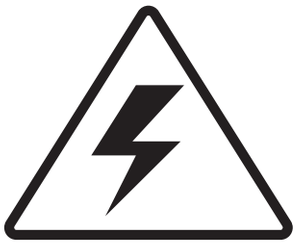

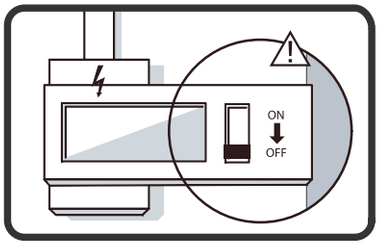

Nécessite la box ENKi.
Solution pour la maison connectée de LEROY MERLIN.

Allumez, éteignez, et programmez vos équipements électriques (éclairage, prise électrique, chauffage, ballon d'eau chaude électrique) à distance avec l'application Enki.

CARACTÉRISTIQUES

ENTRÉES / SORTIES DU RÉCEPTEUR

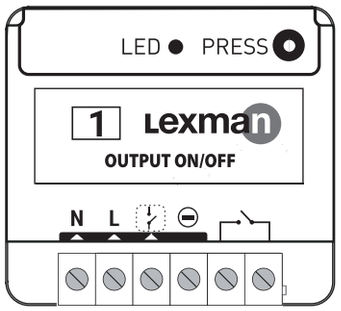

N	Entrée Neutre
L	Entrée Phase
	Entrée pour l'interrupteur filaire (*)
	Non utilisé
	Borne d'entrée, le potentiel transitera vers la borne de sortie
	Borne de sortie

Chaque borne doit être raccordée par un câble de section comprise entre 1.5mm² et 2.5mm² dénudé de 8mm.

SPÉCIFICATIONS

Référence :	83424574
Alimentation :	230V~ 50Hz
Capacité de commutation :	230V~ 16A
Consommation :	< 1W
Puissance Max. :	3680W - Zéro crossing intégré
Protocole radio :	Zigbee 3.0
Bande de fréquences utilisée :	2400.0 - 2483.5 MHz
Puissance radio maximale :	+20dBm
Température de fonctionnement :	-20°C à 60°C
Indice de protection :	IP 20
Dimensions :	40 mm (l) x 44 mm (L) x 16.9 mm (h)

PRÉCAUTIONS D'USAGES - AVERTISSEMENTS

- Ne pas installer l'appareil s'il n'est pas correctement installé et placé à l'intérieur d'une boite de raccordement ou dans le boitier rail DIN pour récepteur connecté Lexman prévu à cet effet.
- Éloigner l'appareil des équipements pouvant générer des interférences (micro-onde, frigo, objets métalliques ...).
- Appareil conçu pour une utilisation en intérieur uniquement.
- Ne pas installer dans un endroit humide, éviter tout contact avec un liquide.
- Ne pas installer à proximité des sources de chaleur, ne pas exposer aux rayons directs du soleil.
- N'utiliser que les accessoires recommandés ou fournis avec l'appareil.
- Tenir hors de portée des enfants.
- Respecter les restrictions liées à l'utilisation des bandes radio prévues par les normes en vigueur dans le pays d'utilisation.

INSTALLATION

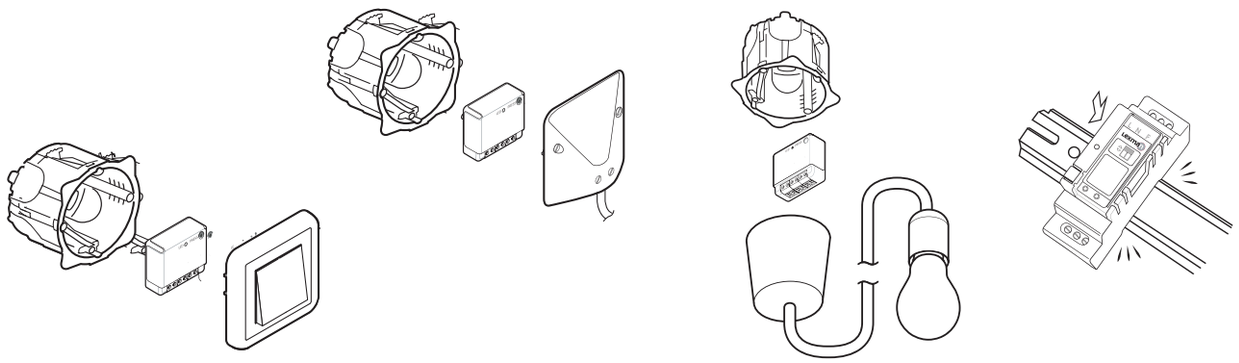

Grâce à sa taille réduite, le récepteur ON/OFF s'installe derrière un interrupteur, dans une boîte de raccordement, dans une douille DCL ou dans le boitier rail DIN pour récepteur connecté Lexman prévu à cet effet.

INSTALLATION

SCHÉMA D'INSTALLATION POUR UNE LAMPE AVEC INTERRUPTEUR

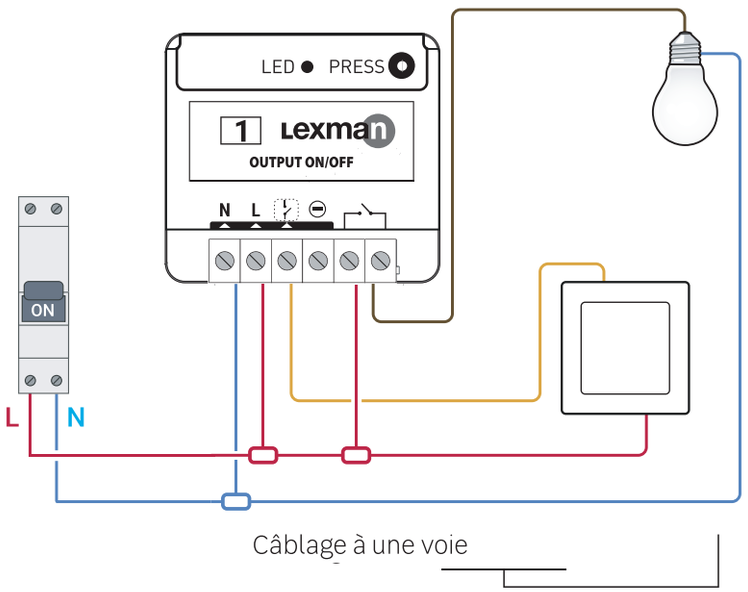

Schéma 1

Câblage à une voie

1. **Coupez le courant.**
2. **Démontez l'interrupteur filaire qui pilote l'éclairage que vous souhaitez raccorder.**
3. **Câblez le recepteur ON/OFF selon le schéma 1.**
4. **Remettez le courant.**
5. **Procédez à l'appairage. Voir "Appairage du recepteur au réseau ENKI".**
6. **Remontez l'interrupteur filaire.**

AUTO-DÉTECTION DU TYPE D'INTERRUPTEUR

Lorsque que vous allumez l'alimentation électrique (via le coffret électrique par exemple) une fois le récepteur installé, il est nécessaire de faire une action simple (un appui unique) sur le(s) interrupteur(s) filaire(s). Une détection automatique du type d'interrupteur (monostable ou bistable) sera alors effectuée.

INSTALLATION

SCHÉMA D'INSTALLATION POUR UNE LAMPE SANS INTERRUPTEUR

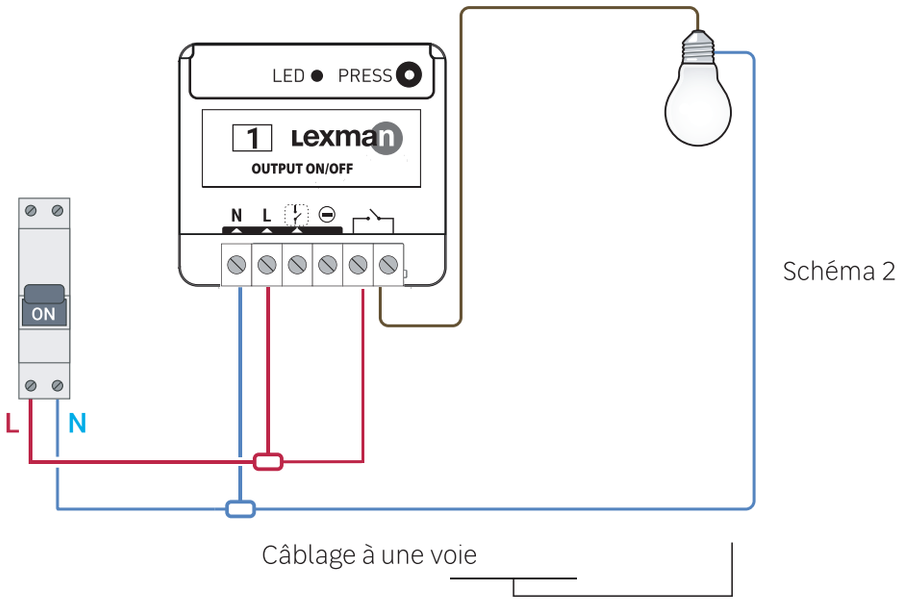

Schéma 2

Câblage à une voie

1. Coupez le courant.
2. Démontez l'interrupteur filaire qui pilote l'éclairage que vous souhaitez raccorder.
3. Câblez le recepteur ON/OFF selon le schéma 2.
4. Remettez le courant.
5. Procédez à l'appairage. Voir "Appairage du recepteur au réseau ENKI".
6. Placez un obturateur à la place de l'interrupteur.

INSTALLATION

SCHÉMA D'INSTALLATION POUR UNE PRISE DE COURANT AVEC INTERRUPTEUR

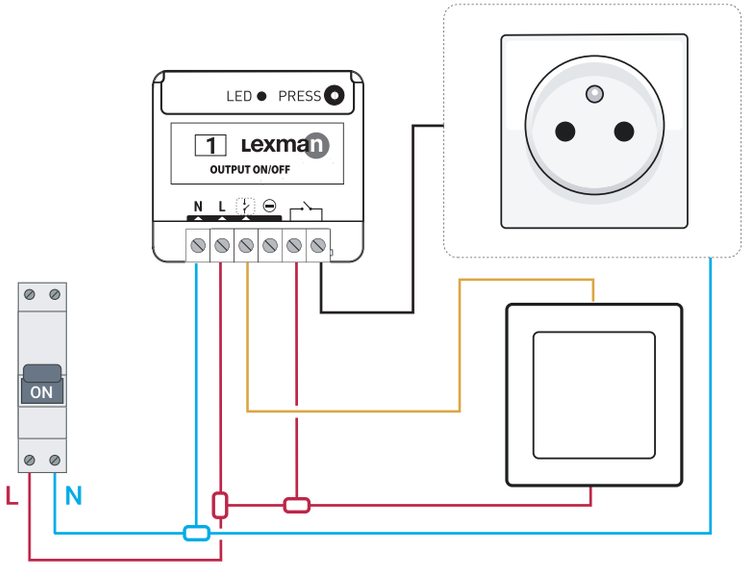

Schéma 3

1. **Coupez le courant.**
2. **Démontez la prise électrique et l'interrupteur.**
3. **Câblez le recepteur ON/OFF selon le schéma 3.**
4. **Remettez le courant.**
5. **Procédez à l'appairage. Voir "Appairage du recepteur au réseau ENKI".**
6. **Remontez la prise électrique et l'interrupteur.**

AUTO-DÉTECTION DU TYPE D'INTERRUPTEUR

Lorsque que vous allumez l'alimentation électrique (via le coffret électrique par exemple) une fois le récepteur installé, il est nécessaire de faire une action simple (un appui unique) sur le(s) interrupteur(s) filaire(s). Une détection automatique du type d'interrupteur (monostable ou bistable) sera alors effectuée.

INSTALLATION

SCHÉMA D'INSTALLATION POUR UNE PRISE DE COURANT SANS INTERRUPTEUR

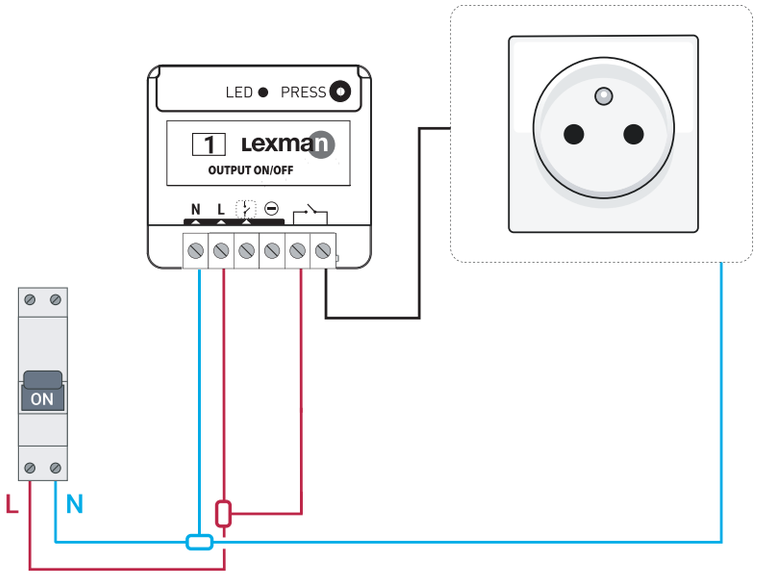

Schéma 4

1. Coupez le courant.
2. Démontez la prise électrique.
3. Câblez le recepteur ON/OFF selon le schéma 4.
4. Remettez le courant.
5. Procédez à l'appairage. Voir "Appairage du recepteur au réseau ENKI".
6. Remontez la prise électrique.

INSTALLATION

SCHÉMA D'INSTALLATION POUR UN CONVECTEUR ÉLECTRIQUE (*)

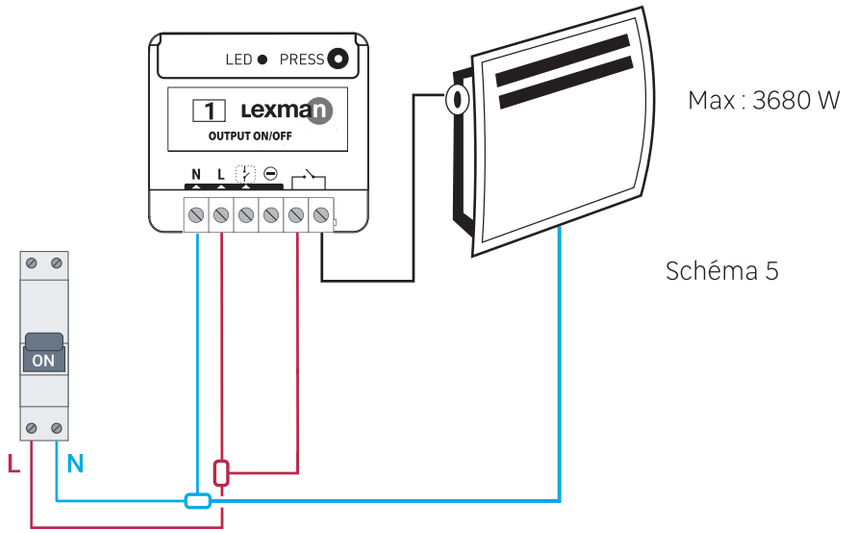

Schéma 5

1. **Coupez le courant.**
2. **Démontez le convecteur électrique.**
3. **Câblez le récepteur ON/OFF selon le schéma figure 5.**
4. **Remettez le courant.**
5. **Procédez à l'appairage. Voir "Appairage du recepteur au réseau ENKI".**
6. **Remontez le convecteur électrique.**

(*) Ne convient pas aux convecteurs électroniques munis d'une programmation.

INSTALLATION

SCHÉMA D'INSTALLATION POUR UN BALLON D'EAU CHAUDE

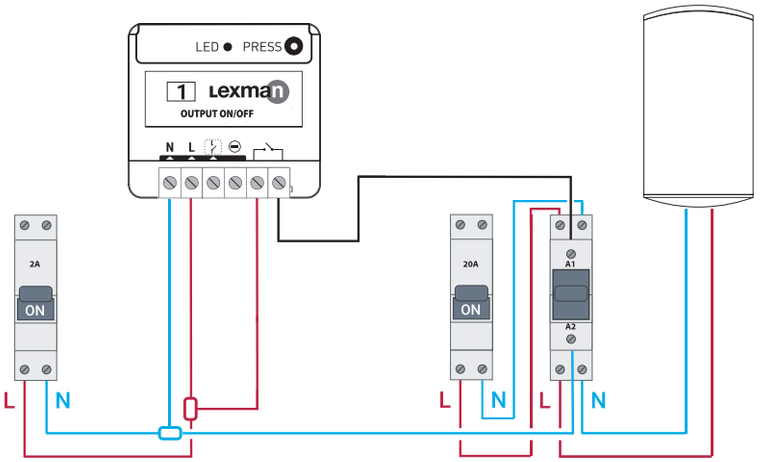

Schéma 6

1. Coupez le courant.
2. Démontez le ballon d'eau chaude.
3. Câblez le recepteur ON/OFF selon le schéma 6.
4. Remettez le courant.
5. Procédez à l'appairage. Voir "Appairage du recepteur au réseau ENKI".
6. Remontez le ballon d'eau chaude.

APPAIRAGE DU RÉCEPTEUR AU RÉSEAU ENKI

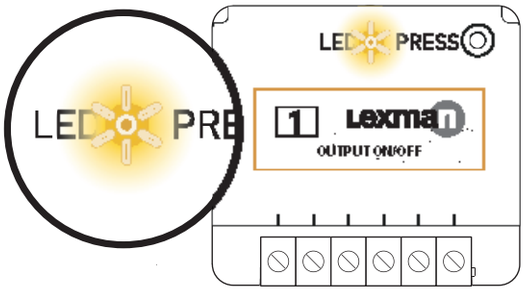

Lors de la mise sous tension, la Led du récepteur clignote en orange cherchant à joindre un réseau. Rendez-vous dans l'application Enki pour appairer le récepteur.

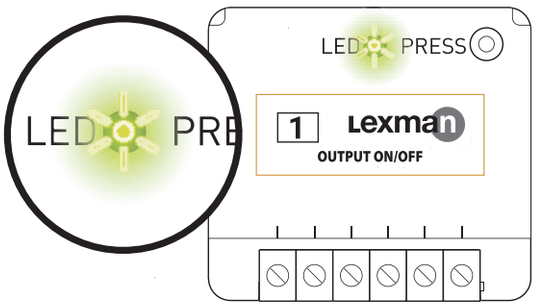

Si le récepteur a correctement rejoint le réseau, la Led devient verte. Le récepteur est prêt à être utilisé.

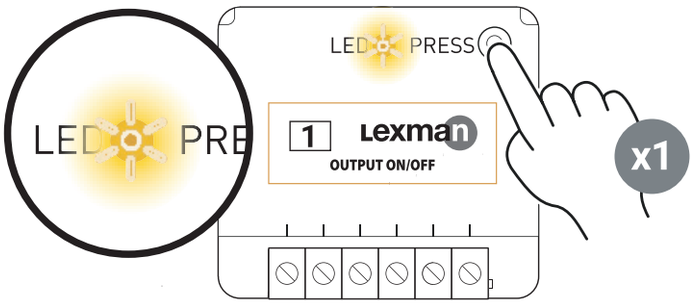

Si le récepteur n'a pas rejoint un réseau dans les 15 minutes, la Led devient orange. Faites un appui rapide sur le bouton du récepteur et recommencez la procédure.

DÉSAPPAIRAGE DU RÉCEPTEUR

Pour supprimer le récepteur de son réseau, faites un Reset du recepteur (voir "procédure de réinitialisation du récepteur") ou via l'Application Enki.

PROCÉDURE DE RÉINITIALISATION DU RÉCEPTEUR

LE RÉCEPTEUR DOIT ÊTRE RACCORDÉ ET SOUS TENSION.

1 - **Appuyez plus de 5 secondes sur le bouton du récepteur. La Led scintille en orange.**

2 - **Appuyez à nouveau sur le bouton (impulsion brève)pour valider la réinitialisation. Si la réinitialisation se déroule correctement, la Led clignote alternativement en rouge et en vert, puis clignote en orange. Recommencez si nécessaire.**

3 - **Votre récepteur a retrouvé sa configuration d'origine et est prêt à rejoindre un nouveau réseau.**

Besoin d'un conseil ou d'un renseignement ?

Pour tout renseignement contactez l'assistance Enki directement sur l'application dans la rubrique "contact".

ES

RIESGO DE ELECTROCUCIÓN

ANTES DE REALIZAR CUALQUIER INSTALACIÓN, ASEGÚRESE DE HABER CORTADO LA ALIMENTACIÓN ELÉCTRICA PARA EVITAR RIESGOS DE ELECTROCUCIÓN.

Corte directamente la alimentación desde el cuadro eléctrico para evitar cualquier riesgo de electrocución. Esta caja para carril DIN está creada para ser utilizada bajo tensión, una mala instalación puede suponer riesgo de incendios o de descarga eléctrica. Si no tiene soltura con las instalaciones eléctricas, contacte con un profesional. La caja para carril DIN debe obligatoriamente ser instalada Y conectada siguiendo escrupulosamente las instrucciones de estas instrucciones. En caso de accidente o de daños causados por el incumplimiento de las instrucciones de montaje no asumiremos ninguna responsabilidad. Corte la alimentación antes de cualquier intervención y no realice ninguna modificación si el LED está encendido.

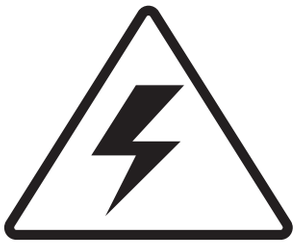

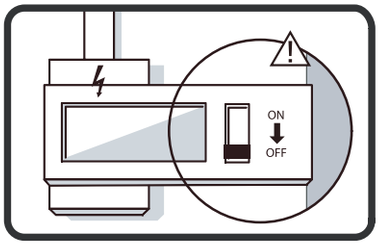

Necesita la caja ENKI.
Solución para la casa conectada de LEROY MERLIN.

Encienda, apague y programe sus equipos eléctricos (iluminación, enchufe eléctrico, calefacción, termo eléctrico) a distancia con la aplicación Enki.

CARACTERÍSTICAS

ENTRADAS/SALIDAS DEL RECEPTOR

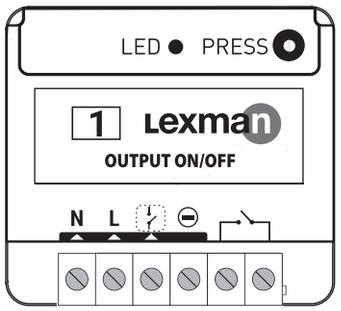

N	Entrada Neutra
L	Entrada Fase
	Entrada para el interruptor cableado (*)
	No utilizado
	Borne de entrada, el potencial fluir hacia el borne de salida
	Borne de salida

Cada borne debe estar conectado por un cable con una sección de entre 1,5 mm^2 y 2,5 mm^2 pelado de 8 mm.

SPÉCIFICATIONS

Referencia:	83424574
Alimentación:	230V~ 50Hz
Capacidad de conmutación:	230V~ 16A
Consumo:	< 1W
Potencia máx.:	3680 W - Paso por cero integrado
Protocolo de radio:	Zigbee 3.0
Banda de frecuencias utilizadas:	2400.0 - 2483.5 MHz
Potencia radio máxima:	+20dBm
Temperatura de funcionamiento:	de -20°C a 60°C
Índice de protección:	IP 20
Dimensiones:	40 mm (l) x 44 mm (L) x 16.9 mm (h)

PRECAUCIONES DE USO - ADVERTENCIAS

- No utilice nunca el aparato si no está correctamente instalado y colocado en el interior de la caja de conexión o sobre un carril DIN situado en el panel de protección, en conformidad con las normas en vigor.
- Aleje el aparato de los equipos que puedan generar interferencias (microondas, nevera, objetos metálicos, ...)
- Aparato diseñado solamente para utilización en interior.
- No se debe instalar en un lugar húmedo, evitar cualquier contacto con un líquido.
- No se debe instalar cerca de fuentes de calor, no exponer a los rayos directos del sol.
- Utilizar solamente los accesorios recomendados o proporcionados con el aparato.
- Mantener fuera del alcance de los niños.
- Respetar las restricciones relacionadas con la utilización de las bandas de radio previstas por las normas en vigor en el país de utilización.

INSTALACIÓN

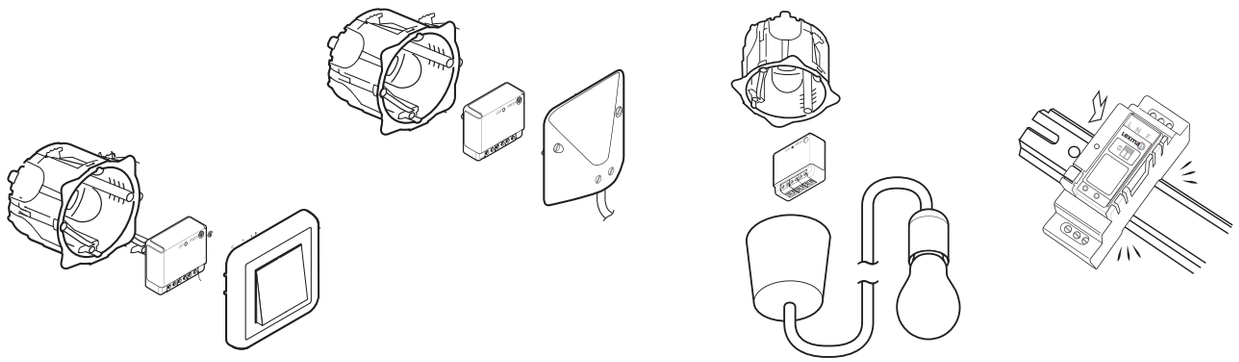

Gracias a su pequeño tamaño, el receptor Iluminación ON/OFF puede instalarse detrás de un interruptor, en una caja de conexiones, en una toma DCL o en un carril DIN.

INSTALACIÓN

ESQUEMA DE INSTALACIÓN DE LÁMPARA CON INTERRUPTOR

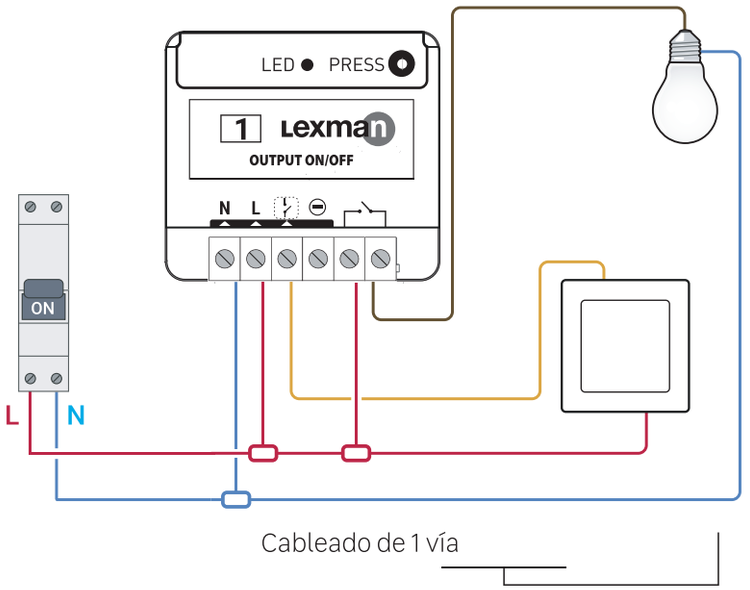

Figura 1

1. **Corte la corriente.**
2. **Desmonte el interruptor cableado que controla la iluminación que desea conectar.**
3. **Realice el cableado del receptor ON/OFF según el esquema (figura 1).**
4. **Vuelva a activar la corriente.**
5. **Proceda al emparejamiento. Véase «Emparejamiento del receptor a la red ENKI».**
6. **Vuelva a montar el interruptor cableado.**

DETECCIÓN AUTOMÁTICA DEL TIPO DE INTERRUPTOR

Al conectar la alimentación (mediante el cuadro eléctrico, por ejemplo) una vez instalado el receptor, es necesario realizar una simple acción (una sola pulsación) en el/los interruptor/es de cable. Así, se realizará una detección automática del tipo de interruptor (monoestable o biestable).

INSTALACIÓN

ESQUEMA DE INSTALACIÓN PARA UNE LÁMPARA CON INTERRUPTOR

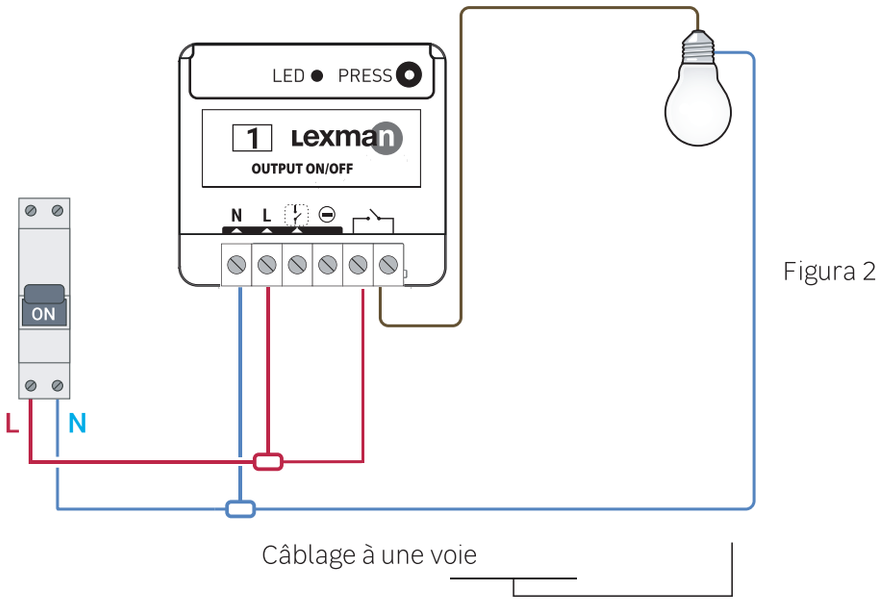

Figura 2

Câblage à une voie

1. Corte la corriente.
2. Desmonte el interruptor cableado que controla la iluminación que desea conectar.
3. Realice el cableado del receptor ON/OFF según el esquema (figura 2).
4. Vuelva a activar la corriente.
5. Proceda al emparejamiento. Véase «Emparejamiento del receptor a la red ENKI».
6. Sitúe un obturador en el lugar del interruptor.

INSTALACIÓN

ESQUEMA DE INSTALACIÓN PARA UN ENCHUFE CON INTERRUPTOR

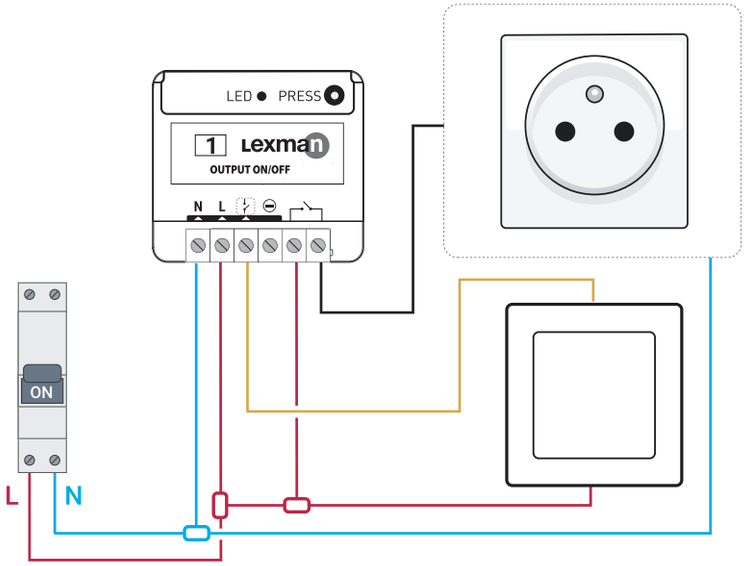

Figura 3

1. **Corte la corriente.**
2. **Desmonte el enchufe y el interruptor.**
3. **Realice el cableado del receptor ON/OFF según el esquema (figura 3).**
4. **Vuelva a activar la corriente.**
5. **Proceda al emparejamiento. Véase «Emparejamiento del receptor a la red ENKI».**
6. **Vuelva a montar el enchufe y el interruptor.**

DETECCIÓN AUTOMÁTICA DEL TIPO DE INTERRUPTOR

Al conectar la alimentación (mediante el cuadro eléctrico, por ejemplo) una vez instalado el receptor, es necesario realizar una simple acción (una sola pulsación) en el/los interruptor/es de cable. Así, se realizará una detección automática del tipo de interruptor (monoestable o biestable).

INSTALACIÓN

ESQUEMA DE INSTALACIÓN PARA UN ENCHUFE SIN INTERRUPTOR

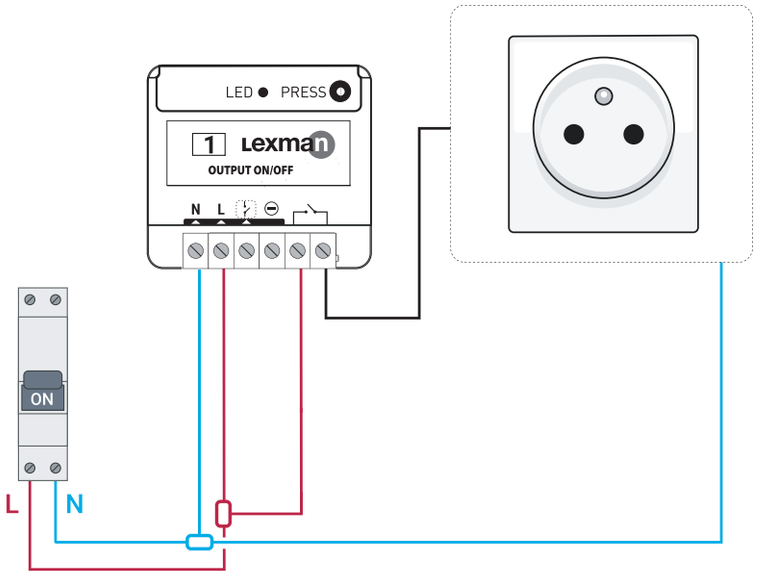

Figura 4

1. Corte la corriente.
2. Desmonte el enchufe.
3. Realice el cableado del receptor ON/OFF según el esquema (figura 4).
4. Vuelva a activar la corriente.
5. Proceda al emparejamiento. Véase «Emparejamiento del receptor a la red ENKI».
6. Vuelva a montar el enchufe.

INSTALACIÓN

ESQUEMA DE INSTALACIÓN PARA UN CONVECTOR ELÉCTRICO (*)

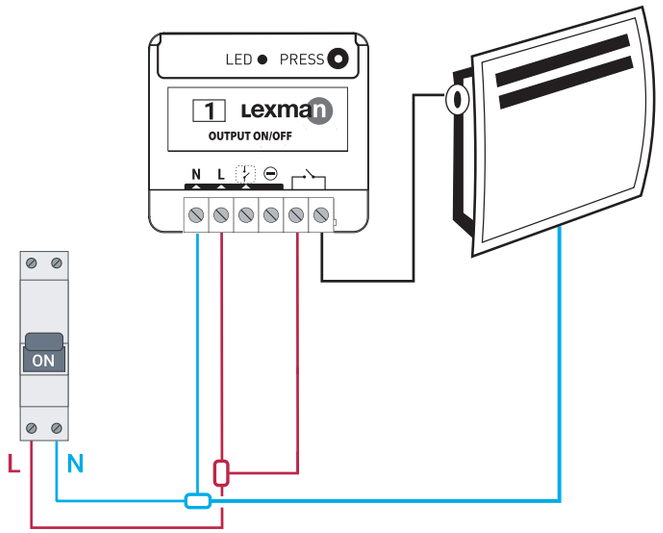

Máx.: 3680 W

Figura 5

1. **Corte la corriente.**
2. **Desmonte el convector eléctrico.**
3. **Realice el cableado del receptor ON/OFF según el esquema (figura 5).**
4. **Vuelva a activar la corriente.**
5. **Proceda al emparejamiento. Véase «Emparejamiento del receptor a la red ENKI».**
6. **Vuelva a montar el convector eléctrico.**

(*) No apto para convectores electrónicos con programación.

INSTALACIÓN

ESQUEMA DE INSTALACIÓN PARA UN TERMO ELÉCTRICO

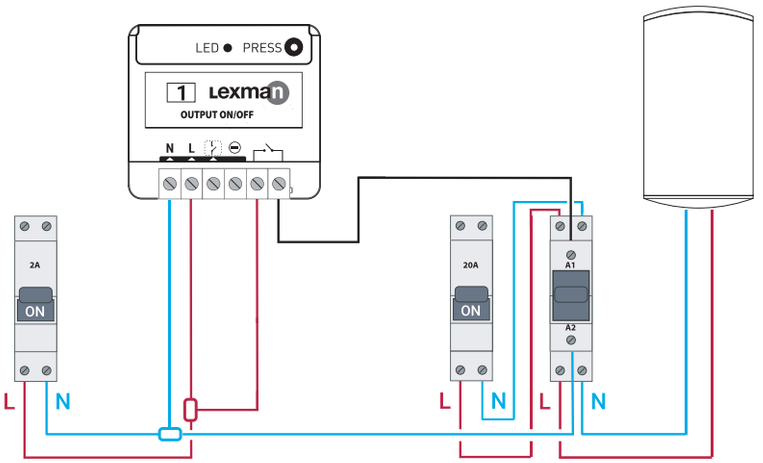

Figura 6

1. Corte la corriente.
2. Desconecte el termo eléctrico.
3. Realice el cableado del receptor ON/OFF según el esquema (figura 6).
4. Vuelva a activar la corriente.
5. Proceda al emparejamiento. Véase «Emparejamiento del receptor a la red ENKI».
6. Vuelva a conectar el termo eléctrico.

EMPAREJAMIENTO DEL RECEPTOR A LA RED ENKI

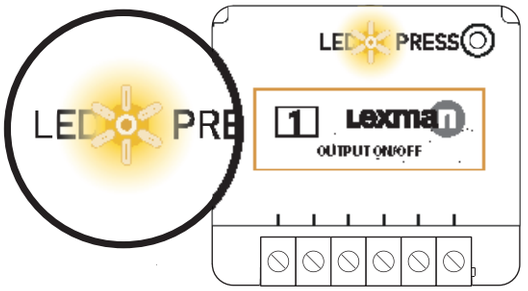

Al encender el receptor, el LED del receptor parpadea en naranja al esta intentando vincularse a una red. Vaya a la aplicación Enki para emparejar el receptor.

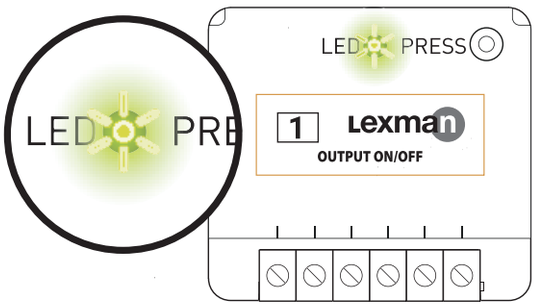

Si el receptor se ha conectado correctamente con la rojo, el LED se vuelve verde.
El receptor está listo para ser utilizado.

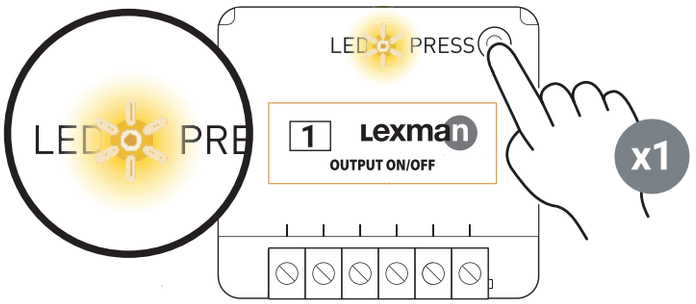

Si el receptor no se ha vinculado a una red en 15 minutos, el LED se vuelve naranja. Pulse rápidamente el botón del receptor y vuelva a empezar el procedimiento.

DESEMPAREJAR EL RECEPTOR

Para eliminar el receptor de su red, reinicie el receptor (véase «Procedimiento de Reinicio del receptor») o a través de la Aplicación Enki.

PROCEDIMIENTO DE REINICIO DEL RECEPTOR

EL RECEPTOR DEBE ESTAR ACOPLADO Y ENCENDIDO.

1 - **Pulse durante más de 5 segundos sobre el botón del receptor. El Led parpadea en naranja.**

2 - **Pulse otra vez sobre el botón (impulso corto) para validar el reinicio. Si el reinicio se desarrolla correctamente, el Led parpadea de manera alternativa en rojo y en verde, después parpadea en naranja. En caso de que sea necesario, vuelva a empezar.**

3 - **Su receptor ha sido restaurado a su configuración original y está listo para vincularse a una nueva red.**

¿Necesita un consejo o información?

Para cualquier información, contacte con el servicio de mantenimiento Enki directamente en la aplicación, en el apartado «contact».

FR

PERIGO DE ELETROCUSSÃO

ANTES DE QUALQUER INSTALAÇÃO, CERTIFIQUE-SE DE TER DESLIGADO A ALIMENTAÇÃO ELÉTRICA SOB RISCO DE ELETROCUSSÃO.

Desligue a alimentação diretamente do armário elétrico, para evitar qualquer risco de eletrocussão. Esta caixa de trilho DIN foi prevista para ser utilizada sob tensão; uma instalação inadequada pode causar um incêndio ou uma eletrocussão. Se não se sentir preparado para trabalhar com instalações elétricas, consulte um profissional. A caixa de trilho DIN deve ser instalada E conectada seguindo escrupulosamente as instruções deste manual. Não podemos ser responsabilizados em caso de acidente ou de dano causado pelo não cumprimento das instruções de montagem. Desligue a energia antes de qualquer intervenção e não efetue nenhuma modificação se o LED estiver aceso.

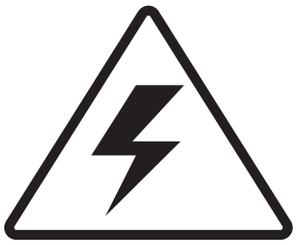

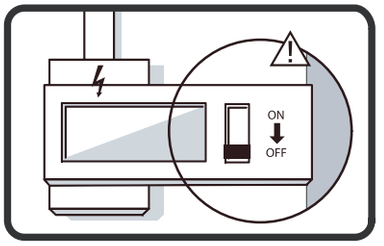

Requer a central ENKI.
Solução para a casa conectada LEROY MERLIN.

Ligue, desligue e programe os seus equipamentos elétricos (iluminação, tomadas, aquecimento, termo acumulador elétrico) à distância com a aplicação Enki.

CARACTERÍSTICAS

ENTRADAS/ SAÍDA DO RECEPTOR

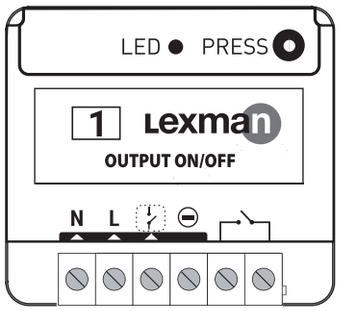

N	Entrada Neutro
L	Entrada Fase
	Entrada para o interruptor com fio (*)
	Não utilizado
	Terminal de entrada, o potencial transitar para o terminal de saída
	Terminal de saída

Cada terminal deve ser conectado por um cabo com uma seção entre 1,5 mm2 e 2,5 mm2 desnudado de 8 mm.

ESPECIFICAÇÕES

Referência:	83424574
Alimentação:	230V~ 50Hz
Capacidade de comutação:	230V~ 16A
Consumo:	< 1W
Potência Máx.:	3680 W - Zero crossing integrado
Protocolo rádio:	Zigbee 3.0
Banda de frequência utilizada:	2400.0 - 2483.5 MHz
Potência rádio máxima:	+20dBm
Temperatura de funcionamento:	-20°C à 60°C
Indice de proteção:	IP 20
Dimensões:	40 mm (l) x 44 mm (L) x 16.9 mm (h)

PRECAUÇÕES DE UTILIZAÇÃO - AVISOS

- Nunca utilize o aparelho se este não estiver corretamente instalado e colocado no interior de uma caixa de conexão ou sobre um trilho DIN colocado no painel de proteção, de acordo com as normas em vigor.
- Mantenha o aparelho longe de equipamentos que possam criar interferências (micro-ondas, frigorífico, objetos metálicos, etc.).
- Aparelho adaptado unicamente para ser utilizado no interior.
- Não instale num local húmido, evite o contato com líquidos.
- Não instale perto de fontes de calor, não exponha à luz solar direta.
- Utilize unicamente os acessórios recomendados ou fornecidos com o aparelho.
- Mantenha fora do alcance das crianças.
- Respeite as restrições relacionadas com a utilização das bandas rádio previstas pelas normas em vigor no país de utilização.

INSTALAÇÃO

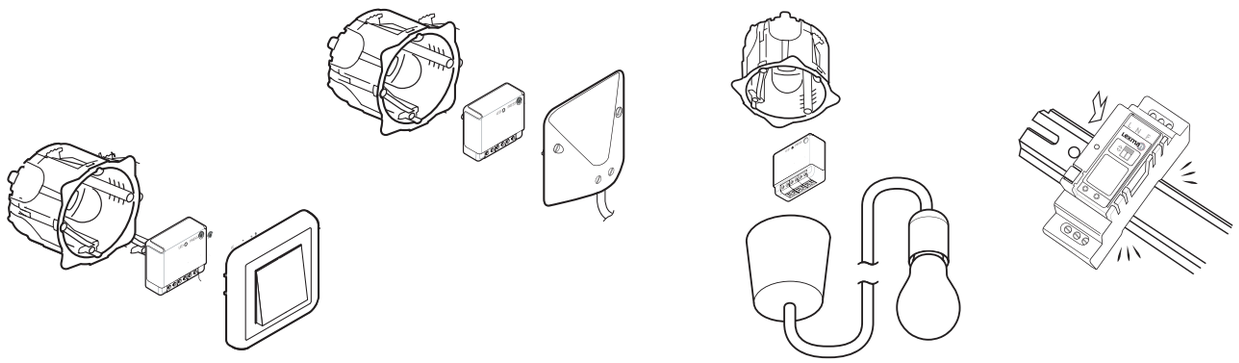

Graças ao tamanho reduzido, o receptor Iluminação ON/OFF instala-se atrás de um interruptor, numa caixa de junção, num casquilho DCL ou num trilho DIN.

INSTALAÇÃO

ESQUEMA DE INSTALAÇÃO PARA UMA L MPADA COM INTERRUPTOR

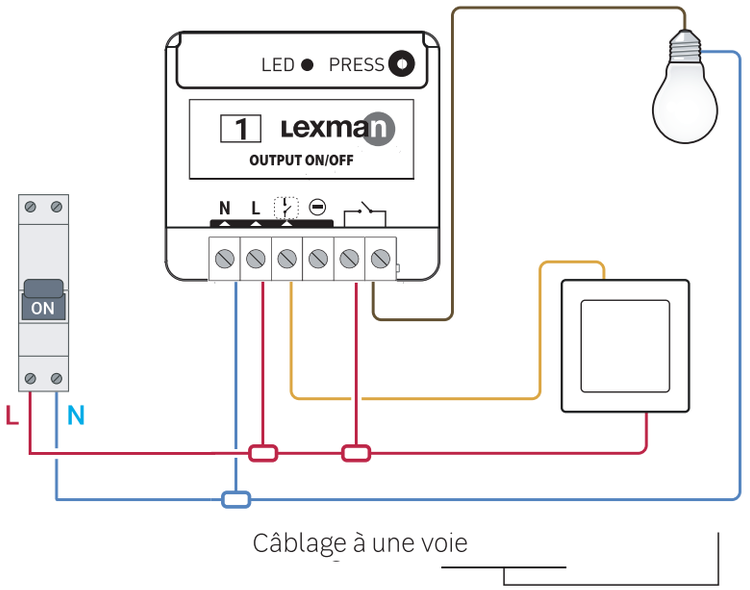

figura 1

1. **Desligue a alimentação.**
2. **Desmonte o interruptor com fio que comanda a iluminação que deseja conectar.**
3. **Conecte o receptor ON/OFF de acordo com o esquema (figura 1).**
4. **Ligue a alimentação.**
5. **Emparelhe. Consulte “Emparelhar o receptor com a rede ENKI”.**
6. **Remonte o interruptor com fio.**

AUTODETECÇÃO DO TIPO DE INTERRUPTOR

Quando ligar a alimentação elétrica (via caixa elétrica, por exemplo) após a instalação do receptor, é necessário realizar uma ação simples (Uma pressão unicamente) no(s) interruptor(es) com fio. Uma detecção automática do tipo de interruptor (Monoestável ou Biestável) será então efetuada.

INSTALAÇÃO

ESQUEMA DE INSTALAÇÃO PARA UMA L MPADA SEM INTERRUPTOR

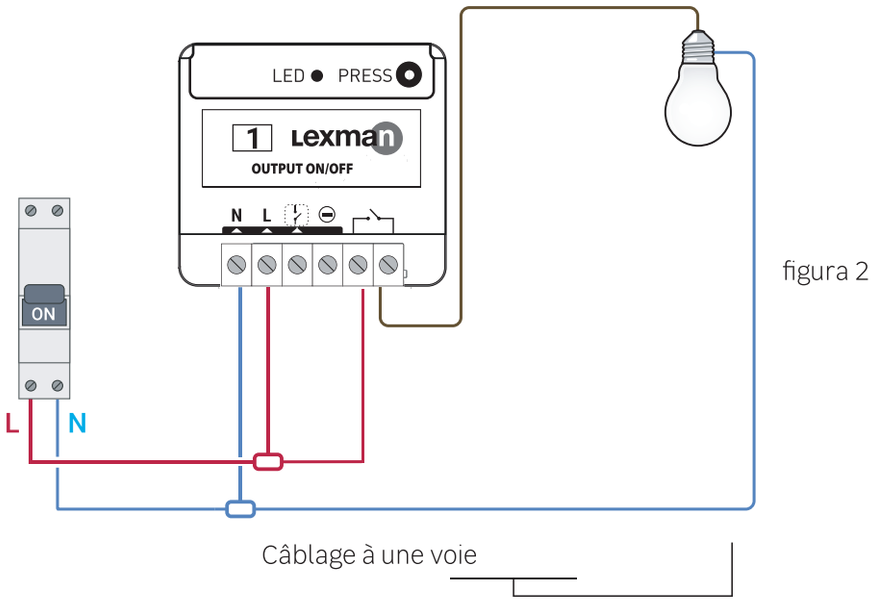

figura 2

1. **Desligue a alimentação.**
2. **Desmonte o interruptor com fio que comanda a iluminação que deseja conectar.**
3. **Conecte o receptor ON/OFF de acordo com o esquema (figura 2).**
4. **Ligue a alimentação**
5. **Emparelhe. Consulte “Emparelhar o receptor com a rede ENKI”.**
6. **Instale um obturador no lugar do interruptor.**

INSTALAÇÃO

ESQUEMA DE INSTALAÇÃO PARA UMA LÂMPADA COM INTERRUPTOR

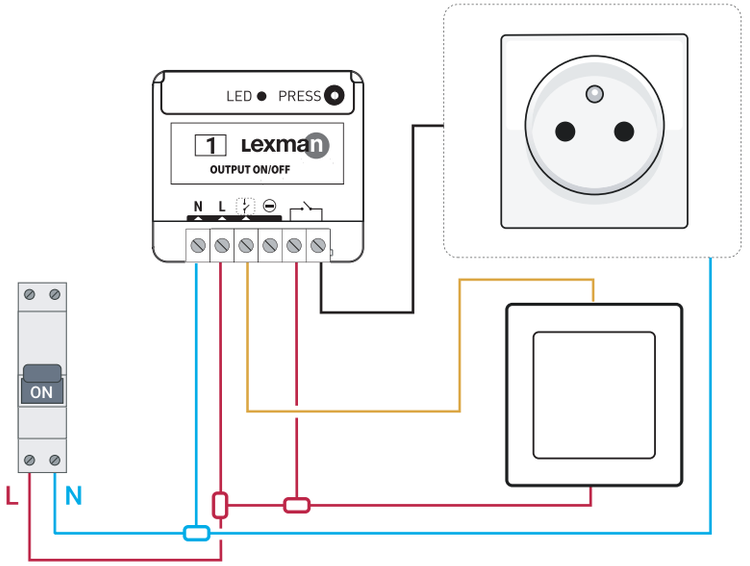

figura 3

1. **Desligue a alimentação**
2. **Desmonte a tomada elétrica e o interruptor.**
3. **Conecte o receptor ON/OFF de acordo com o esquema (figura 3).**
4. **Ligue a alimentação**
5. **Emparelhe. Consulte “Emparelhar o receptor com a rede ENKI”.**
6. **Remonte a tomada elétrica e o interruptor.**

AUTODETECÇÃO DO TIPO DE INTERRUPTOR

Quando ligar a alimentação (via caixa elétrica, por exemplo) após a instalação do receptor, é necessário realizar uma ação simples (uma única pressão) no(s) interruptor(es) com fio. A detecção automática do tipo de interruptor (Monoestável ou Biestável) será então realizada.

INSTALAÇÃO

ESQUEMA DE INSTALAÇÃO PARA UMA LÂMPADA SEM INTERRUPTOR

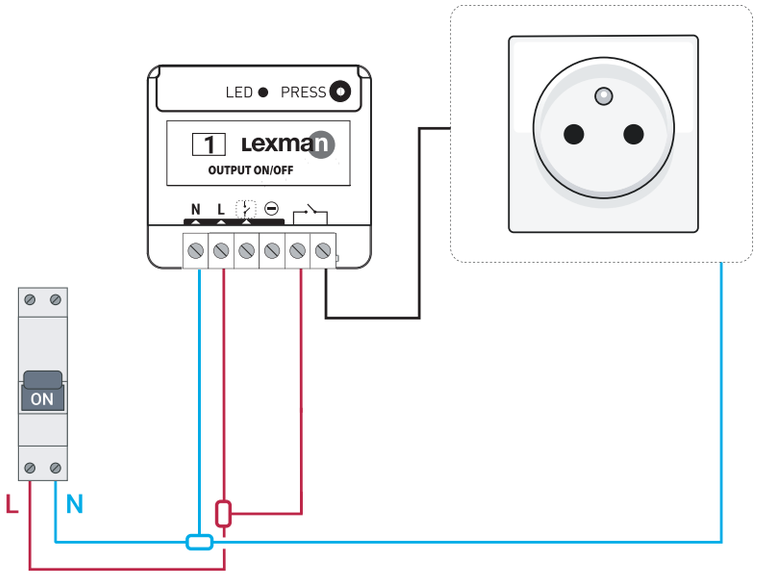

figura 4

1. Desligue a alimentação.
2. Desmonte a tomada elétrica.
3. Conecte o receptor ON/OFF de acordo com o esquema (figura 4).
4. Ligue a alimentação
5. Emparelhe. Consulte “Emparelhar o receptor com a rede ENKI”.
6. Remonte a tomada elétrica.

INSTALAÇÃO

ESQUEMA DE INSTALAÇÃO PARA UM CONVETOR ELÉTRICO (*)

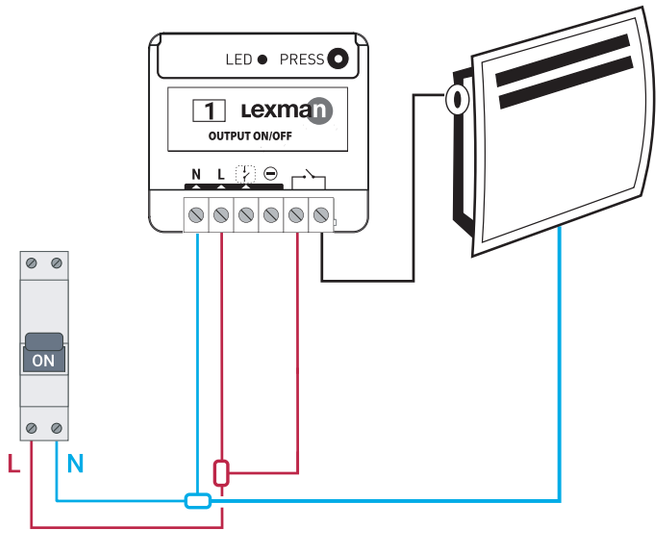

Máx: 3680 W

figura 5

1. **Desligue a alimentação.**
2. **Desmonte o convetor létrico.**
3. **Conecte o receptor ON/OFF de acordo com o esquema (figura 5).**
4. **Ligue a alimentação**
5. **Emparelhe. Consulte “Emparelhar o receptor com a rede ENKI”.**
6. **Remonte o convetor elétrico.**

(*) Não é adaptado para convetor(es) eletrónico(s) com programação.

INSTALAÇÃO

???

SCHÉMA D'INSTALLATION POUR UN BALLON D'EAU CHAUDE

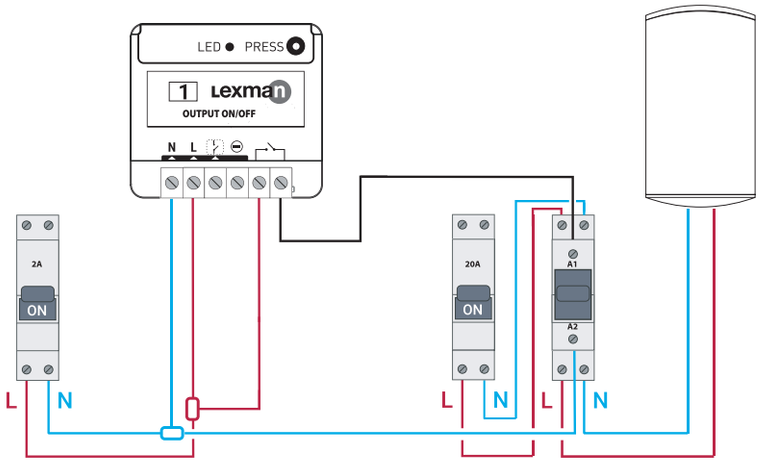

figura 6

1. Desligue a alimentação.
2. Desconecte o termo acumulador.
3. Conecte o receptor ON/OFF de acordo com o esquema (figura 5).
4. Ligue a alimentação
5. Emparelhe. Consulte "Emparelhar o receptor com a rede ENKI".
6. Ligue de novo o termo acumulador.

EMPARELHAMENTO DO RECEPTOR COM A REDE ENKI

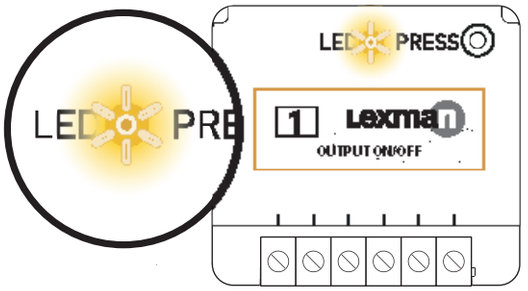

Quando ligar, o LED do receptor pisca em laranja tentando conectar-se a uma rede. Acesse a aplicação Enki para emparelhar o receptor.

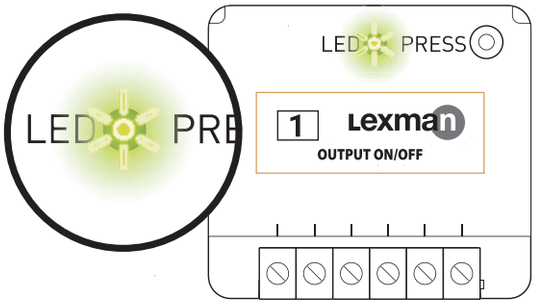

Se o receptor se conectar à rede com sucesso, o Led fica verde.
O receptor está pronto para ser utilizado

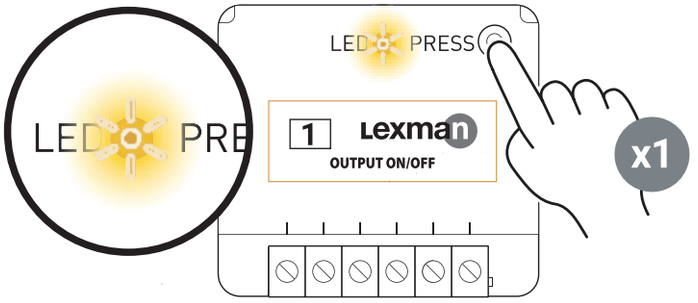

Se o receptor não se conectar a uma rede em 15 minutos, o LED ficará laranja.
Pressione rapidamente o botão no receptor e repita o procedimento.

DESEMPARELHAMENTO DO RECEPTOR

Para suprimir o receptor da rede, reinicialize o receptor (ver "procedimento de reinicialização do receptor") ou por meio da aplicação Enki.

PROCEDIMENTO DE REINICIALIZAÇÃO DO RECEPTOR

O RECEPTOR DEVE ESTAR CONECTADO E SOB TENSÃO.

1 - **Pressione o botão no receptor durante mais de 5 segundos. O Led pisca em laranja.**

2 - **Pressione o botão novamente (pressão breve) para validar a reinicialização. Se a reinicialização for bem-sucedida, o LED pisca alternadamente em vermelho e verde e, em seguida, pisca em laranja. Recomece, se necessário.**

3 - **O receptor voltou à configuração de origem e está pronto para entrar numa nova rede.**

Precisa de um conselho ou de uma informação?

Para qualquer informação, entre em contato com o suporte da Enki diretamente na aplicação na seção «contato».

IT

PERICOLO DI SCOSSA ELETTRICA

PRIMA DI INSTALLARE ASSICURARSI DI AVERE STACCATO LA LUCE PER EVITARE SCOSSE ELETTRICHE.

Staccare direttamente l'alimentazione dall'armadio elettrico per evitare rischi di scossa elettrica. Questo ricevitore è stato progettato per un uso sotto tensione, un'installazione errata può causare incendi o scosse elettriche. Se non ci si sente a proprio agio con l'elettricità, si consiglia di consultare un professionista. Il ricevitore deve essere obbligatoriamente installato e collegato seguendo scrupolosamente le istruzioni su questo libretto. Non potremo essere ritenuti responsabili in caso d'incidente o di danni dovuti al non rispetto delle istruzioni di montaggio. Staccare la corrente prima di qualsiasi intervento e non effettuare alcuna modifica se il LED è acceso.

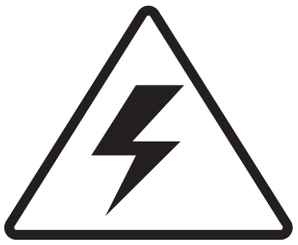

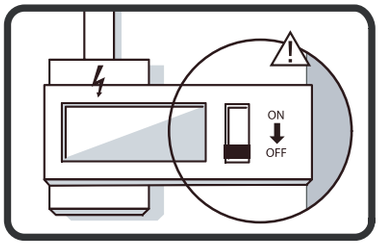

Necessita la box Enki.
Soluzione per la casa connessa da LEROY MERLIN.

Accendere, spegnere e programmare i tuoi dispositivi elettrici (illuminazione, presa elettrica, riscaldamento, scaldabagno elettrico) a distanza, con l'applicazione Enki.

CARATTERISTICHE

ENTRATE / USCITE DEL RICEVITORE

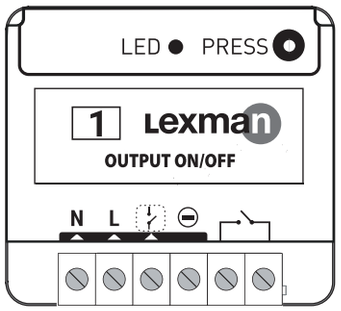

N	Entrata Neutra
L	Entrata Fase
	Entrata per interruttore filare (*)
	Non usato
	Terminale d'entrata, il potenziale transiterà verso il terminale d'uscita
	Terminale d'uscita

Ogni terminale deve essere collegato con un cavo di sezione compresa tra 1,5 mm² e 2,5 mm², scoperto da 8 mm².

SPECIFICHE

Riferimento:	83424574
Alimentazione:	230V~ 50Hz
Capacità di commutazione:	230V~ 16A
Consumo:	< 1W
Potenza max:	3680 W - Zero crossing integrato
Protocollo radio:	Zigbee 3.0
Banda di frequenza usata:	2400.0 - 2483.5 MHz
Potenza radio massima:	+20dBm
Temperatura di funzionamento:	Tra -20°C e 60°C
Indice di protezione	IP 20
Dimensioni:	40 mm (l) x 44 mm (L) x 16.9 mm (h)

PRECAUZIONI PER L'USO - AVVERTENZE

- Non usare mai il dispositivo se non è correttamente installato e posto all'interno di una scatola di collegamenti o su una guida DIN messa in un quadro elettrico di protezione conforme alle norme in vigore.
- Allontanare il dispositivo dagli apparecchi che possono generare delle interferenze (microonde, frigo, oggetti metallici ...)
- Apparecchio concepito per un uso solo interno.
- Non installarlo in un luogo umido, evitare qualsiasi contatto con liquidi.
- Non installarlo nelle vicinanze di fonti di calore, non esporlo ai raggi diretti del sole.
- Usare solo gli accessori raccomandati o forniti con il dispositivo.
- Da tenere lontano dalla portata dei bambini.
- Rispettare le restrizioni legate all'uso di bande radio previste dalle norme in vigore nei paesi in cui si usa.

INSTALLAZIONE

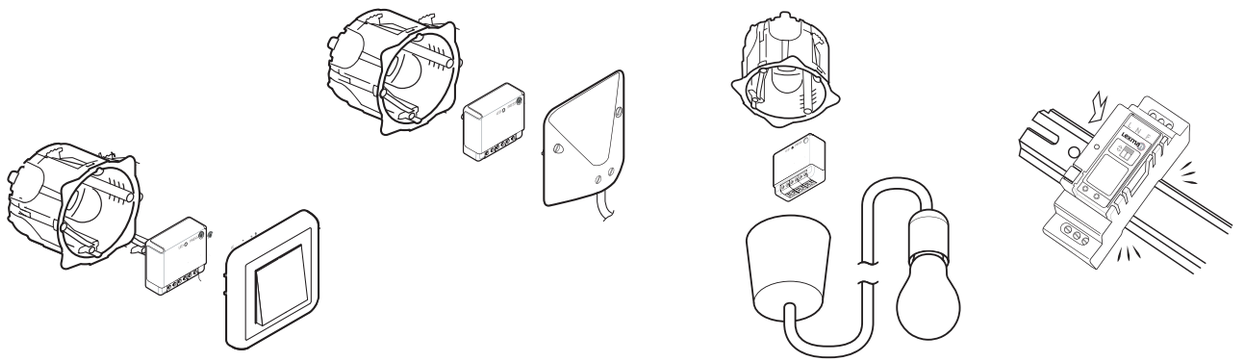

Grazie alle sue dimensioni ridotte, il ricevitore ON/OFF si installa dietro a un interruttore, in una scatola di raccordo o su un portalampada o una guida DIN.

INSTALLAZIONE

SCHEMA D'INSTALLAZIONE PER UNA LAMPADA CON INTERRUTTORE

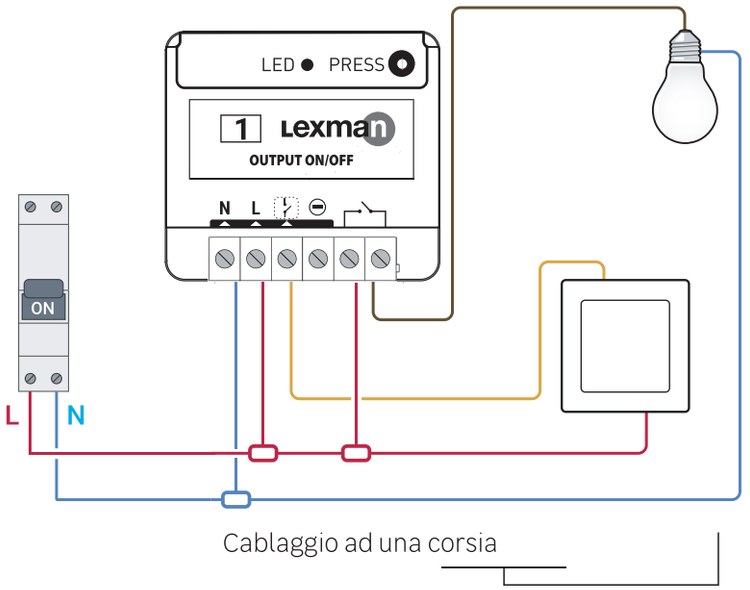

Figura 1

1. **Staccare la corrente**
2. **Smontare l'interruttore filare che controlla l'illuminazione che si desidera collegare.**
3. **Passare il cavo sul ricevitore ON/OFF secondo lo schema (figura 1).**
4. **Riattaccare la corrente**
5. **Procedere all'abbinamento Vedi "Abbinamento del ricevitore alla rete ENKI".**
6. **Rimettere l'interruttore filare.**

RILEVAMENTO AUTOMATICO DEL TIPO DI INTERRUTTORE

Quando si attiva l'alimentazione elettrica (dall'armadio elettrico per esempio) una volta installato il ricevitore, si dovrà eseguire un'azione semplice (Una pressione prolungata) sugli interruttori filari. Sarà effettuato un rilevamento automatico del tipo d'interruttore (monostabile o bistabile).

INSTALLAZIONE

SCHEMA D'INSTALLAZIONE PER UNA LAMPADA SENZA INTERRUTTORE

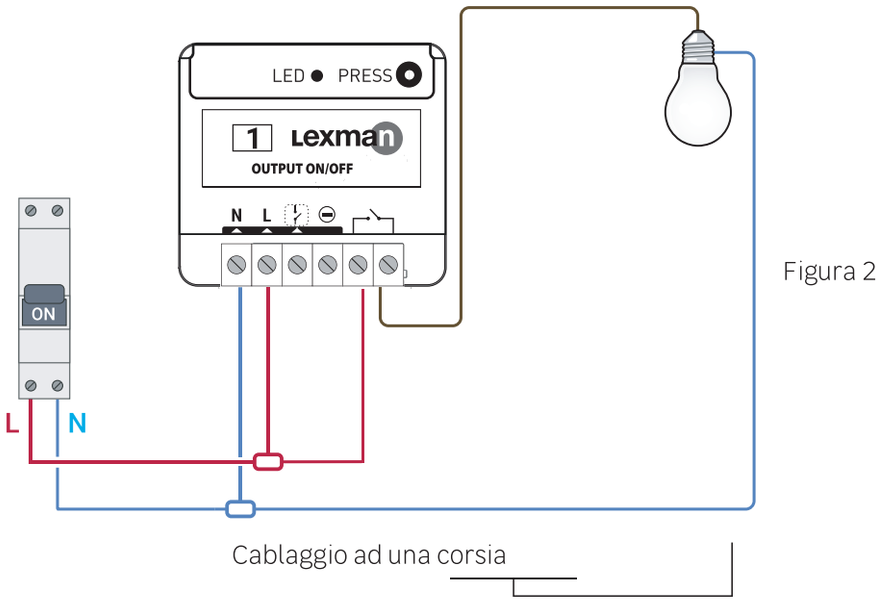

Figura 2

1. Staccare la corrente
2. Smontare l'interruttore filare che controlla l'illuminazione che si desidera collegare.
3. Passare il cavo sul ricevitore ON/OFF secondo lo schema (figura 2).
4. Riattaccare la corrente
5. Procedere all'abbinamento Vedi "Abbinamento del ricevitore alla rete ENKI".
6. Mettere un otturatore al posto dell'interruttore.

e.

INSTALLAZIONE

SCHEMA D'INSTALLAZIONE PER UNA PRESA DI CORRENTE CON INTERRUTTORE

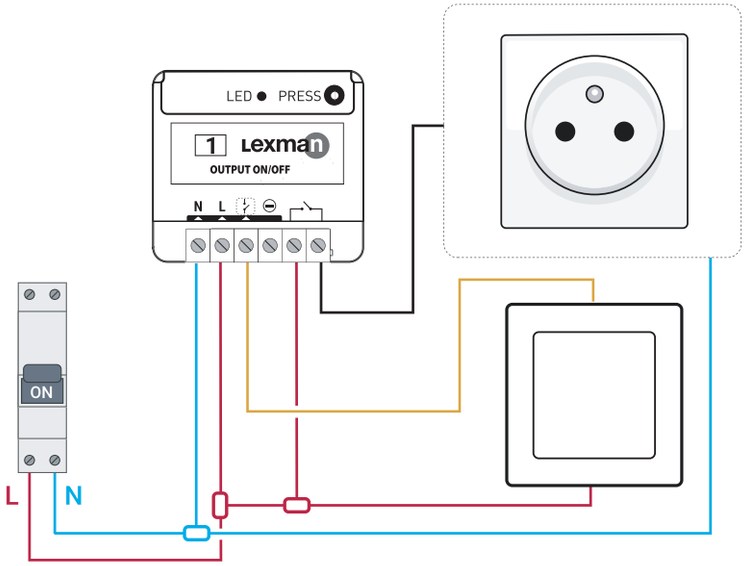

Figura 3

1. **Staccare la corrente.**
2. **Smontare la presa elettrica e l'interruttore.**
3. **Passare il cavo sul ricevitore ON/OFF secondo lo schema (figura 3).**
4. **Riattaccare la corrente.**
5. **Procedere all'abbinamento Vedi "Abbinamento del ricevitore alla rete ENKI".**
6. **Rimontare la presa elettrica e l'interruttore.**

RILEVAMENTO AUTOMATICO DEL TIPO DI INTERRUTTORE

Quando si attiva l'alimentazione elettrica (dall'armadio elettrico per esempio) una volta installato il ricevitore, si dovrà eseguire un'azione semplice (Una pressione prolungata) sugli interruttori filari. Sarà effettuato un rilevamento automatico del tipo d'interruttore (monostabile o bistabile).

INSTALLAZIONE

SCHEMA D'INSTALLAZIONE PER UNA PRESA DI CORRENTE SENZA INTERRUTTORE

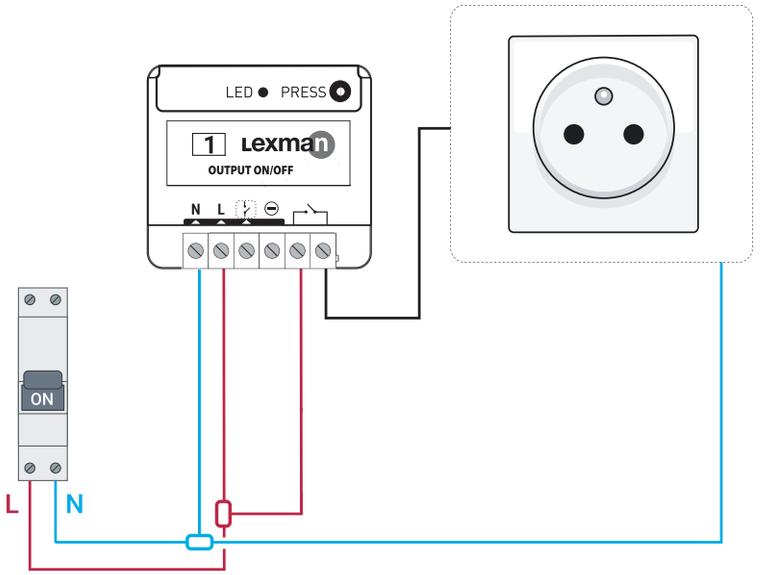

Figura 4

1. Staccare la corrente.
2. Smontare la presa elettrica.
3. Passare il cavo sul ricevitore ON/OFF secondo lo schema (figura 4).
4. Riattaccare la corrente.
5. Procedere all'abbinamento Vedi "Abbinamento del ricevitore alla rete ENKI".
6. Rimontare la presa elettrica.

INSTALLAZIONE

SCHÉMA D'INSTALLATION POUR UN CONVECTEUR ÉLECTRIQUE (*)

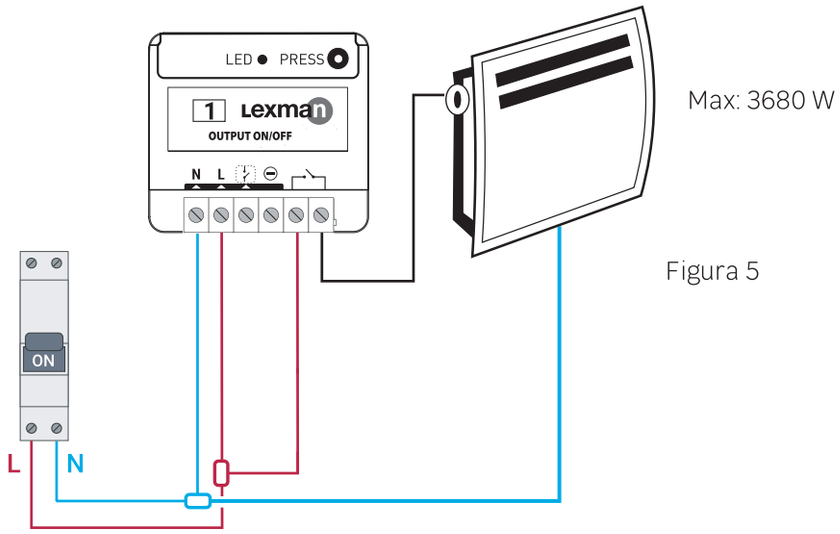

Figura 5

1. Staccare la corrente.
2. Smontare il convettore elettrico.
3. Passare il cavo sul ricevitore ON/OFF secondo lo schema figura 5.
4. Riattaccare la corrente.
5. Procedere all'abbinamento Vedi "Abbinamento del ricevitore alla rete ENKI".
6. Rimontare il convettore elettrico.

(*) Non adatto ai convettori elettronici dotati di un programma.

INSTALLAZIONE

SCHEMA D'INSTALLAZIONE PER UNO SCALDABAGNO

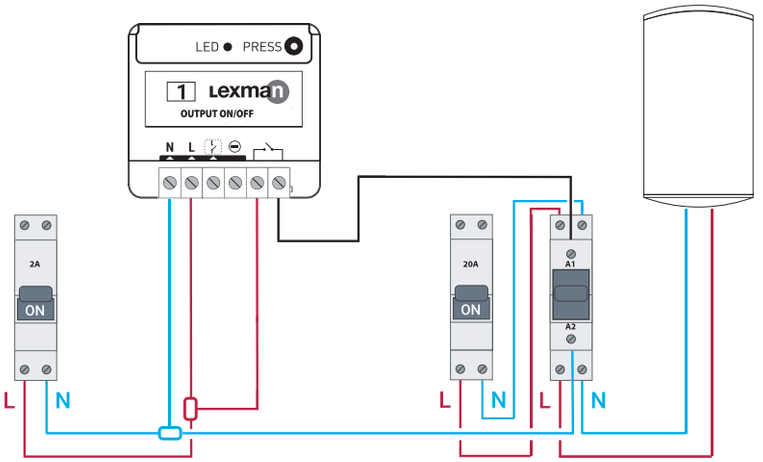

Figura 6

1. Staccare la corrente
2. Staccare lo scaldabagno.
3. Passare il cavo sul ricevitore ON/OFF secondo lo schema figura 6.
4. Riattaccare la corrente
5. Procedere all'abbinamento Vedi "Abbinamento del ricevitore alla rete ENKI".
6. Riattaccare lo scaldabagno.

ABBINAMENTO DEL RICEVITORE ALLA RETE ENKI

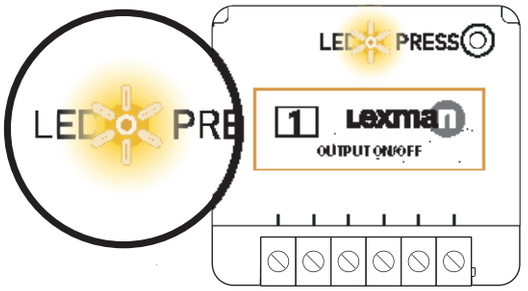

Quando si mette sotto tensione, il Led del ricevitore lampeggia di arancione quando prova a collegarsi a una rete. Andare sull'applicazione Enki per abbinare il ricevitore.

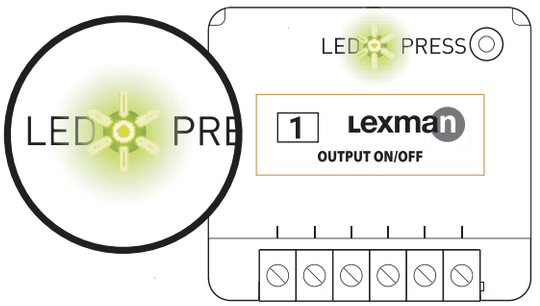

Se il ricevitore si collegato correttamente alla rete, il Led diventa verde.
Il ricevitore è pronto per essere utilizzato.

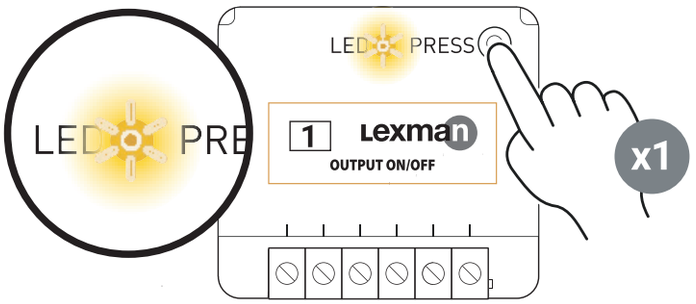

Se il ricevitore non si è collegato ad una rete entro 15 minuti, il Led diventa arancione. Premere rapidamente sul pulsante del ricevitore e riprendere la procedura.

INTERROMPERE L'ABBINAMENTO DI UN RICEVITORE

Per ritirare un ricevitore dalla propria rete, eseguire un Reset del ricevitore (vedi "procedura di Reset del ricevitore") o tramite l'applicazione Enki.

PROCEDURA DI RESET DEL RICEVITORE

IL RICEVITORE DEVE ESSERE COLLEGATO E ATTACCATO ALLA RETE ELETTRICA.

1 - **Premere più di 5 secondi sul pulsante del ricevitore. Il Led emette una luce arancione.**

2 - **Premere di nuovo sul pulsante (breve impulso) per confermare il Reset. Se il Reset si svolge correttamente, il Led lampeggia di rosso e verde in alternanza, e poi di arancione. Ricominciare se necessario.**

3 - **Il ricevitore ha ritrovato la sua configurazione originale ed è pronto ad integrare la nuova rete.**

Bisogno di un consiglio o di un'informazione?

Per qualsiasi informazione, contattare l'assistenza Enki direttamente dall'applicazione alla rubrica "contatti".

PL

NIEBEZPIECZEŃSTWO PORAŻENIA PRĄDEM

PRZED PRZYSTĄPIENIEM DO INSTALACJI UPEWNIJ SIĘ, ŻE ODŁĄCZYŁEŚ ZASILANIE, W PRZECIWNYM RAZIE MOŻESZ ZOSTAĆ PORAŻONY PRĄDEM.

Odłącz zasilanie bezpośrednio na rozdzielnicy elektrycznej, aby uniknąć ryzyka porażenia prądem. Jeśli nie czujesz się kompetentny w zakresie instalacji elektrycznych, skonsultuj się z kompetentną osobą. Ta obudowa na szynę DIN przeznaczona jest do pracy pod napięciem, niewłaściwa instalacja może spowodować pożar lub porażenie prądem. Nie ponosimy odpowiedzialności za wypadki lub szkody spowodowane nieprzestrzeganiem instrukcji montażu. Przed przystąpieniem do jakichkolwiek prac należy wyłączyć zasilanie i nie dokonywać żadnych modyfikacji, jeśli świeci się dioda LED.

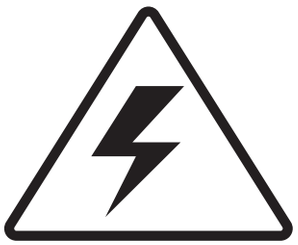

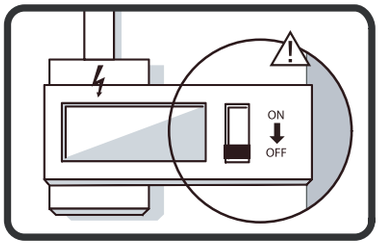

Wymaga box-a ENKi.
System inteligentnego domu firmy LEROY MERLIN.

Dzięki aplikacji ENKI możesz włączać, wyłączać i zdalnie sterować urządzeniami elektrycznymi (oświetleniem, gniazdkami elektrycznymi, ogrzewaniem, elektrycznym podgrzewaczem wody).

SPECYFIKACJA TECHNICZNA

WEJŚCIA/WYJŚCIA ODBIORNIKA

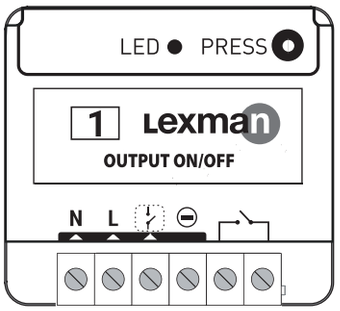

N	Wejście Zerowe
L	Wejście Faza
	Wejście dla włącznika przewodowego (*)
	Nieużywane
	Zacisk wejściowy, potencjał popłynie do zacisku wyjściowego
	Zacisk wyjściowy

Każdy zacisk musi zostać podłączony przewodem o przekroju od 1,5 mm^2 do 2,5 mm^2 o końc wce pozbawionej 8 mm izolacji.

DANE TECHNICZNE

Nr. referencyjny:	83424574
Zasilanie:	230V~ 50Hz
Zdolność przełączania:	230V~ 16A
Pob r mocy:	< 1W
Maks. moc:	3680W - Zintegrowane przejście przez zero
Protok ł radiowy:	Zigbee 3.0
Używane pasmo częstotliwości:	2400.0 - 2483.5 MHz
Maksymalna moc radiowa:	+20dBm
Temp ratura pracy:	-20°C à 60°C
Klasa ochrony:	IP 20
Wymiary:	40 mm (l) x 44 mm (L) x 16.9 mm (h)

ŚRODKI OSTROŻNOŚCI - OSTRZEŻENIA

- Nigdy nie używać urządzenia, jeżeli nie jest ono prawidłowo zainstalowane i umieszczone w skrzynce przyłączeniowej lub na szynie DIN umieszczonej w panelu ochronnym, zgodnie z obowiązującymi normami.
- Urządzenie należy umieszczać z dala od urządzeń, kt re mogą powodować zakł cenia (mikrofal wka, lod wka, metalowe przedmioty itp.).
- Urządzenie przeznaczone jest wyłącznie do użytku w pomieszczeniach.
- Nie instalować w wilgotnym miejscu, unikać kontaktu z płynami.
- Nie instalować w pobliżu źr deł ciepła, nie wystawiać na bezpośrednie działanie promieni słonecznych.
- Używać wyłącznie akcesori w zalecanych lub dostarczonych wraz z urządzeniem.
- Umieszczać w miejscu niedostępnym dla dzieci.
- Przestrzegać ograniczeń w korzystaniu z pasm radiowych określonych przez normy obowiązujące w kraju użytkowania.

INSTALACJA

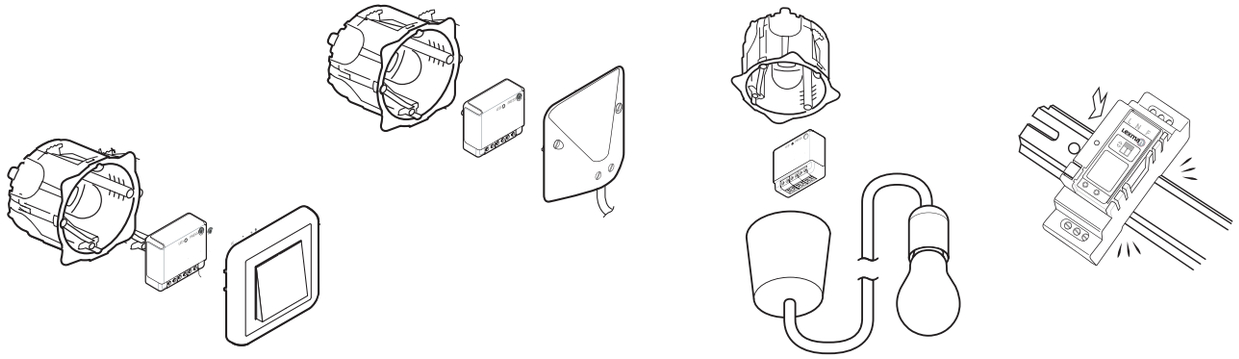

Dzięki niewielkim rozmiarom odbiornik Światła ON/OFF można zamontować za wyłącznikiem, w puszce przyłączeniowej lub na szynie DIN.

INSTALACJA

SCHEMAT MONTAŻOWY JEDNEJ LAMPY Z WŁĄCZNIKIEM

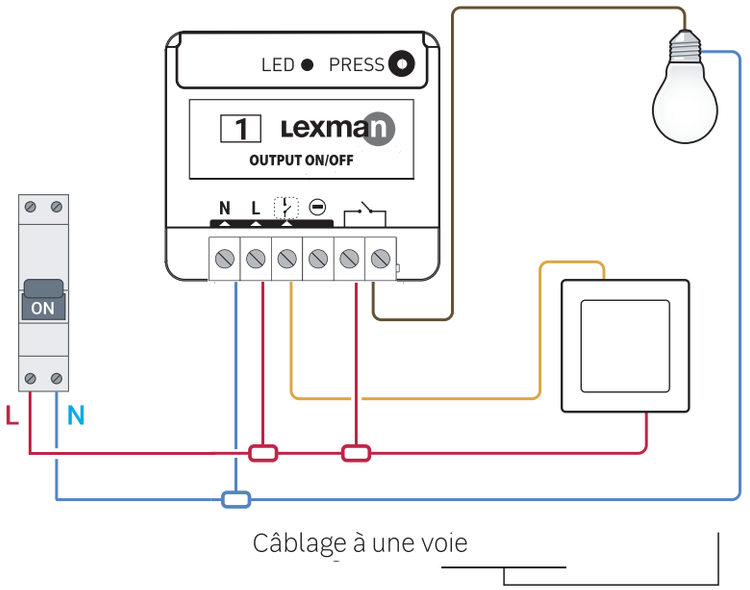

Rys. 1

1. **Wyłączyć zasilanie.**
2. **Zdemontować włącznik przewodowy sterujący światłem, które ma zostać podłączone.**
3. **Podłączyć odbiornik ON/OFF zgodnie z rysunkiem.(Rys. 1).**
4. **Włączyć zasilanie.**
5. **Wykonać parowanie. Patrz «Parowanie odbiornika z siecią ENKI».**
6. **Ponownie zamontować włącznik przewodowy.**

AUTOMATYCZNE WYKRYWANIE TYPU WŁĄCZNIKA.

Po włączeniu zasilania (np. poprzez rozdzielnicę elektryczną), kiedy odbiornik jest już zainstalowany, należy wykonać prostą czynność (jedno naciśnięcie) na włączniku (-ach) przewodowym (-ych). Zostanie przeprowadzone automatyczne wykrywanie typu włącznika (monostabilny lub bistabilny).

INSTALACJA

SCHEMAT MONTAŻOWY JEDNEJ LAMPY Z WŁĄCZNIKIEM

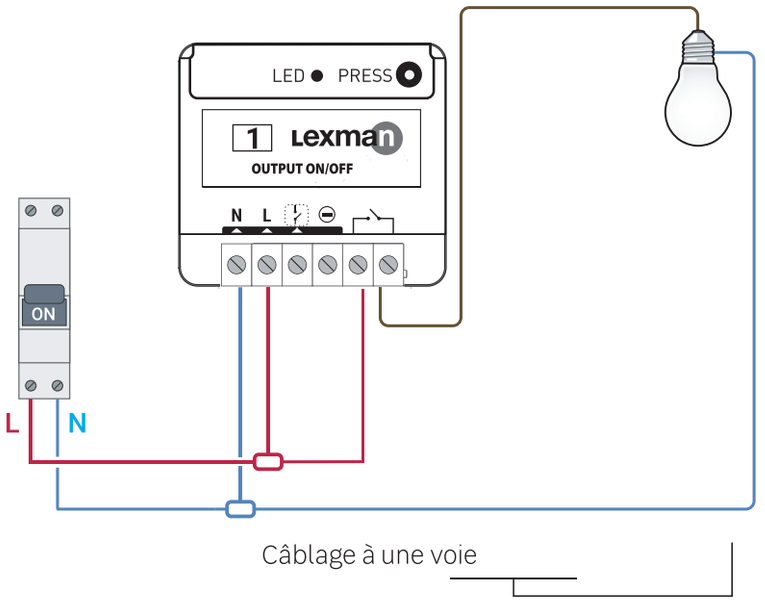

Rys. 2

1. Wyłączyć zasilanie.
2. Zdemontować włącznik przewodowy sterujący światłem, które ma zostać podłączone.
3. Podłączyć odbiornik ON/OFF zgodnie z rysunkiem (Rys. 2).
4. Włączyć zasilanie.
5. Wykonać parowanie. Patrz «Parowanie odbiornika z siecią ENKI».
6. Umieścić zaślepkę zamiast włącznika.

INSTALACJA

SCHEMAT MONTAŻOWY JEDNEGO GNIAZDA Z WŁĄCZNIKIEM

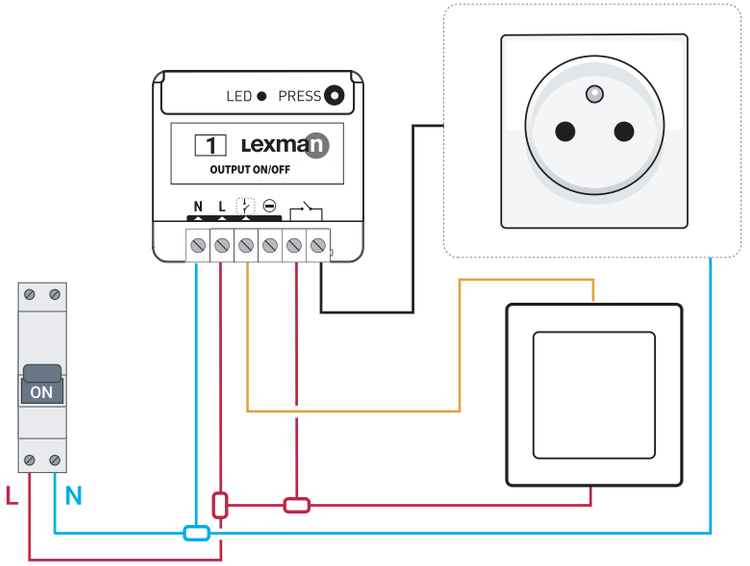

Rys. 3

1. **Wyłączyć zasilanie.**
2. **Zdemontować gniazdo elektryczne i włącznik.**
3. **Podłączyć odbiornik ON/OFF zgodnie z rysunkiem (Rys. 3).**
4. **Włączyć zasilanie.**
5. **Wykonać parowanie. Patrz «Parowanie odbiornika z siecią ENKI».**
6. **Ponownie zamontować gniazdo i włącznik.**

AUTOMATYCZNE WYKRYWANIE TYPU WŁĄCZNIKA.

Po włączeniu zasilania (np. poprzez rozdzielnicę elektryczną), kiedy odbiornik jest już zainstalowany, należy wykonać prostą czynność (jedno naciśnięcie) na włączniku (-ach) przewodowym (-ych). Zostanie przeprowadzone automatyczne wykrywanie typu włącznika (monostabilny lub bistabilny).

INSTALACJA

SCHEMAT MONTAŻOWY JEDNEGO GNIAZDA BEZ WŁĄCZNIKA

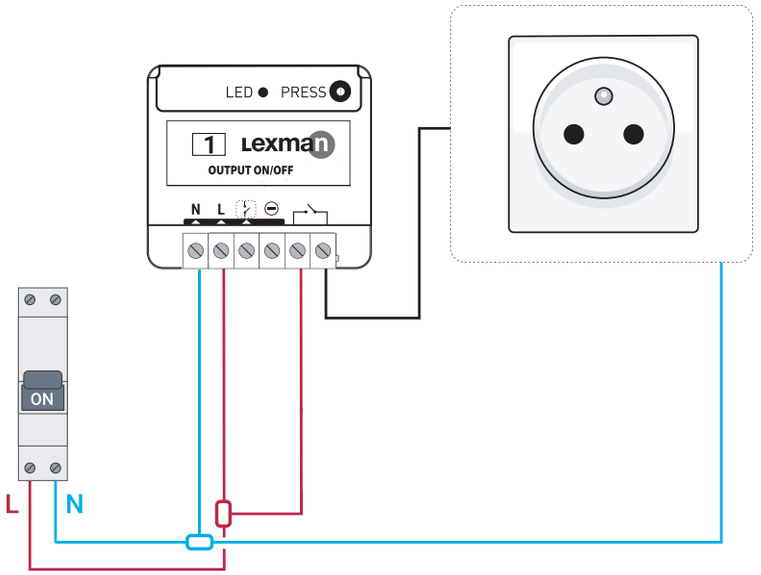

Rys. 4

1. Wyłączyć zasilanie.
2. Zdemontować gniazdo elektryczne.
3. Podłączyć odbiornik ON/OFF zgodnie z rysunkiem (Rys. 4).
4. Włączyć zasilanie.
5. Wykonać parowanie. Patrz «Parowanie odbiornika z siecią ENKI».
6. Ponownie zamontować gniazdo.

INSTALACJA

SCHEMAT INSTALACJI KONWEKTORA (GRZEJNIKA) ELEKTRYCZNEGO (*)

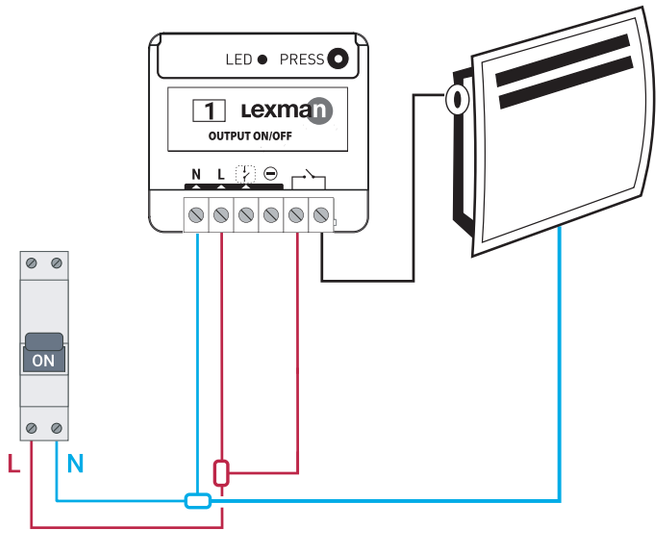

Maks: 3680W

Rys. 5

1. **Wyłączyć zasilanie.**
2. **Zdemontować konwektor elektryczny.**
3. **Podłączyć odbiornik ON/OFF zgodnie z rysunkiem.Rys. 5.**
4. **Włączyć zasilanie.**
5. **Wykonać parowanie. Patrz «Parowanie odbiornika z siecią ENKI».**
6. **Ponownie zamontować konwektor (grzejnik) elektryczny.**

(*) Nie nadaje się do programowalnych konwektorów elektronicznych.

INSTALACJA

SCHEMAT INSTALACJI Z ELEKTRYCZNYM PODGRZEWACZEM WODY

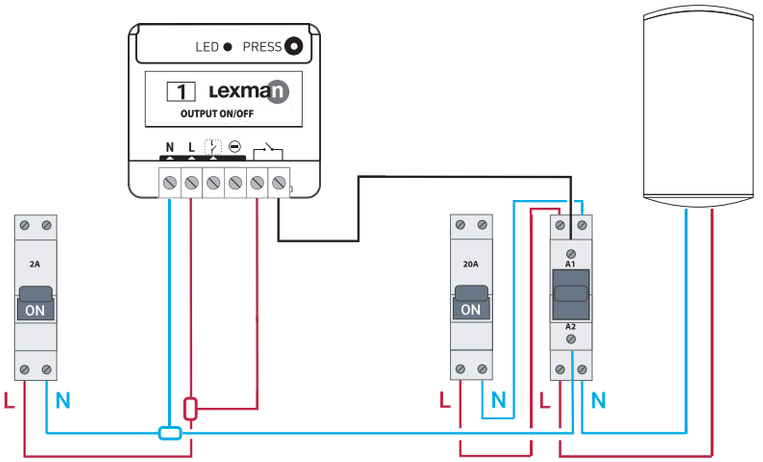

Rys. 6

1. Wyłączyć zasilanie.
2. Odłączyć elektryczny podgrzewacz wody.
3. Podłączyć odbiornik ON/OFF zgodnie z rysunkiem (Rys. 6).
4. Włączyć zasilanie.
5. Wykonać parowanie. Patrz «Parowanie odbiornika z siecią ENKI».
6. Ponownie podłączyć elektryczny podgrzewacz wody.

PAROWANIE ODBIORNIKA Z SIECIĄ ENKI

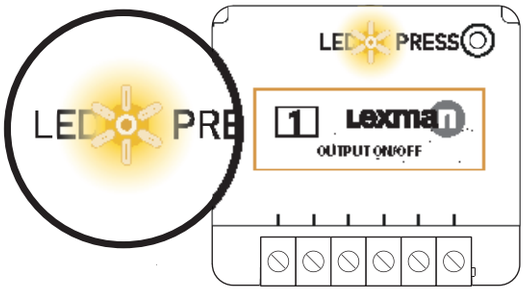

Podczas włączania, dioda odbiornika miga na pomarańczowo, pr bując połączyć się z siecią. Skorzystać z aplikacji Enki, aby sparować odbiornik.

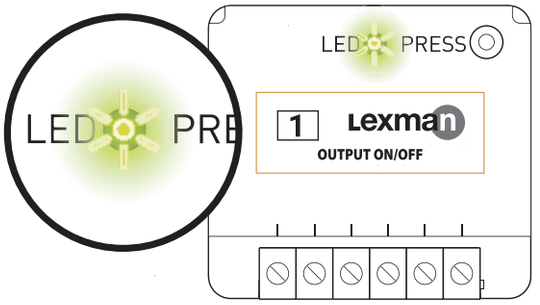

Jeśli odbiornik z powodzeniem połączył się z siecią, dioda LED zmieni kolor na zielony. Odbiornik jest gotowy do użycia.

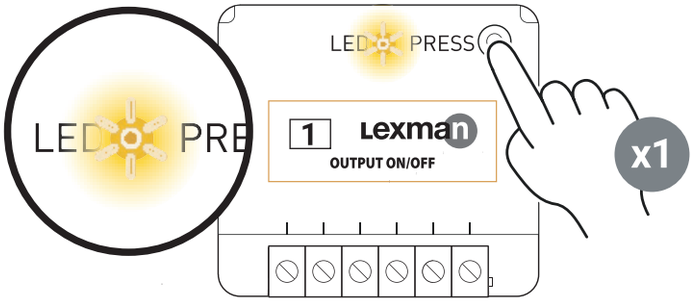

Jeżeli odbiornik nie połączy się z siecią w ciągu 15 minut, dioda LED zmieni kolor na pomarańczowy. Szybko naciśnij przycisk na odbiorniku i powt rz procedurę.

USUWANIE PAROWANIA ODBIORNIKA

Aby usunąć odbiornik z sieci, wykonac Reset odbiornika (patrz «Procedura resetowania odbiornika») lub skorzystać z Aplikacji Enki.

PROCEDURA RESETOWANIA ODBIORNIKA

ODBIORNIK MUSI BYĆ PODŁĄCZONY I ZASILANY.

1 - **Nacisnąć na przycisk na odbiorniku przez ponad 5 sekund. Dioda LED miga na pomarańczowo.**

2 - **Ponownie nacisnąć przycisk (krótki impuls), aby potwierdzić reset. Jeśli reset się powiedzie, dioda LED miga na przemian na czerwono i zielono, a następnie na pomarańczowo. W razie potrzeby powtórzyć procedurę.**

3 - **Twój odbiornik powrócił do oryginalnej konfiguracji i jest gotowy do przyłączenia do nowej sieci.**

Potrzebujesz porady lub informacji?

W celu uzyskania jakichkolwiek informacji, skontaktuj się z obsługą techniczną Enki bezpośrednio przez aplikację w sekcji "kontakt".

EN

DANGER OF ELECTRIC SHOCK

BEFORE INSTALLATION, MAKE SURE YOU HAVE DISCONNECTED THE POWER SUPPLY, OTHERWISE THERE IS A RISK OF ELECTRIC SHOCK.

Turn off the power directly from the electrical box to avoid the risk of electric shock. This receiver is designed for live operation, and improper installation may result in fire or electric shock. If you are not comfortable with electrical installations, please consult a professional. The receiver must be installed AND connected according to the instructions in this manual. We cannot be held responsible for any accident or damage caused by failure to follow the installation instructions. Switch off the power supply before any intervention and do not make any modification if the LED is on.

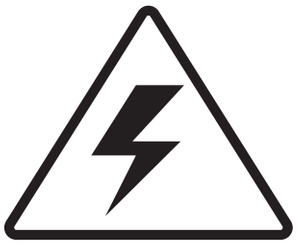

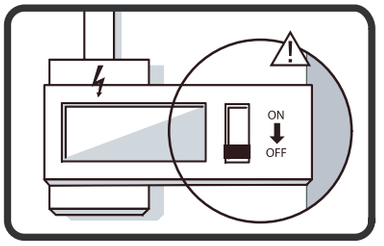

Requires the ENKi box.
Solution for the connected home from LEROY MERLIN.

Turn on, turn off and program your electrical equipment (lighting, electrical outlets, heating, electric hot water tank) remotely with the Enki application.

FEATURES

RECEIVER INPUTS/OUTPUTS

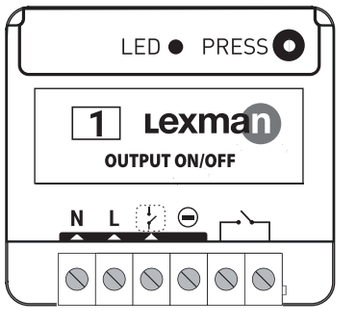

N	Neutral Input
L	Phase input
	Input for wire switch (*)
	Not used
	Input terminal, potential will flow to output terminal
	Output terminal

Each terminal must be connected by a cable of section between 1.5 mm^2 and 2.5 mm^2 stripped by 8 mm.

SPÉCIFICATIONS

Reference:	83424574
Power supply:	230V~ 50Hz
Switching capacity:	230V~ 16A
Power consumption:	< 1W
Max. power:	3680 W - Integrated zero crossing
Radio protocol:	Zigbee 3.0
Frequency band used:	2400.0 - 2483.5 MHz
Maximum radio power:	+20dBm
Operating temperature:	-20°C to 60°C
Protection class:	IP 20
Dimensions:	40 mm (l) x 44 mm (L) x 16.9 mm (h)

PRECAUTIONS FOR USE - WARNINGS

- Never use the device if it is not correctly installed and placed inside a connection box or on a DIN rail placed in the protection panel, in accordance with the standards in force.
- Keep the unit away from equipment that may cause interference (microwave, refrigerator, metal objects, etc.).
- The device is designed for indoor use only.
- Do not install in a humid area, avoid contact with liquids.
- Do not install near heat sources, do not expose to direct sunlight.
- Use only the accessories recommended or supplied with the unit.
- Keep out of reach of children.
- Comply with the restrictions related to the use of the radio bands provided by the standards in force in the country of use.

INSTALLATION

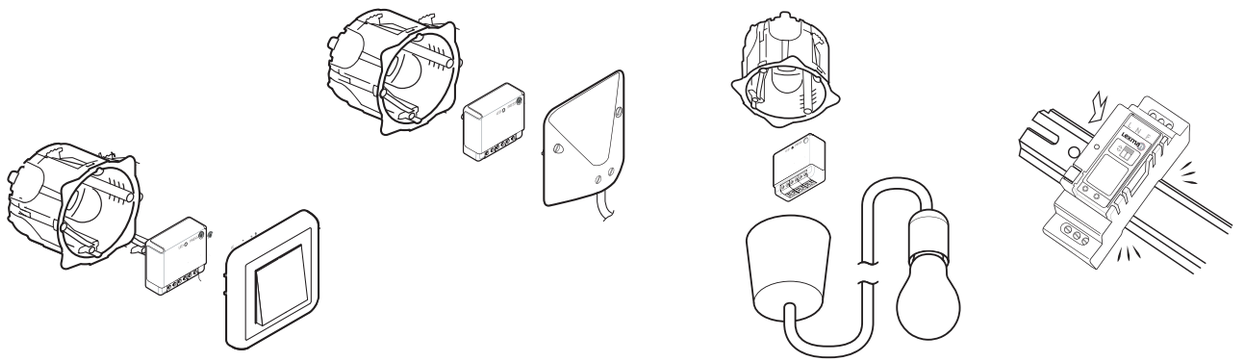

Thanks to its small size, the Lighting ON/OFF receiver can be installed behind a switch, in a junction box, or on a DIN rail.

INSTALLATION

INSTALLATION DIAGRAM FOR ONE LAMP WITH SWITCH

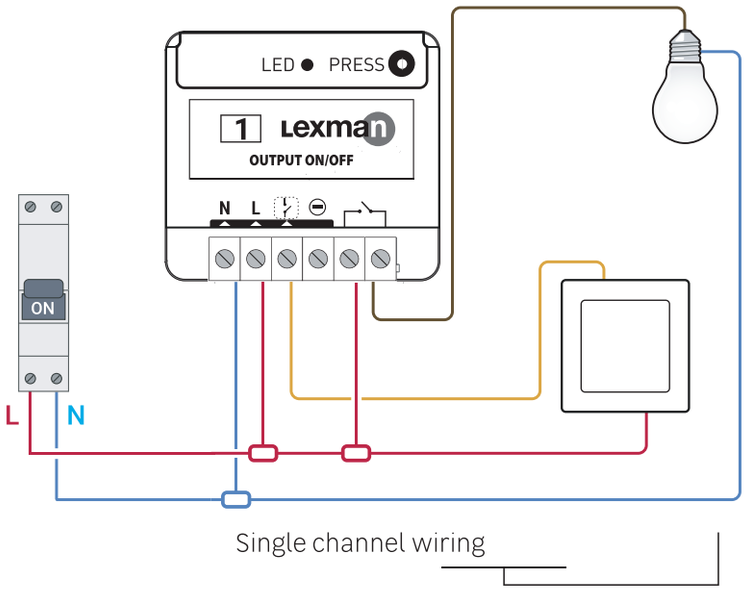

Figure 1

Single channel wiring

1. **Turn off the power.**
2. **Remove the wire switch that controls the light you wish to connect.**
3. **Wire the ON/OFF receiver according to the diagram (figure 1).**
4. **Turn on the power.**
5. **Proceed to pairing. See «Pairing the receiver to the ENKI network».**
6. **Replace the wire switch.**

SWITCH TYPE AUTO-DETECTION

When you turn on the power supply (via the electrical box for example) once the receiver is installed, it is necessary to perform a simple action (a single press) on the wired switch(es). An automatic detection of the type of switch (Monostable or bistable) will then be performed.

INSTALLATION

INSTALLATION DIAGRAM FOR ONE LAMP WITHOUT SWITCH

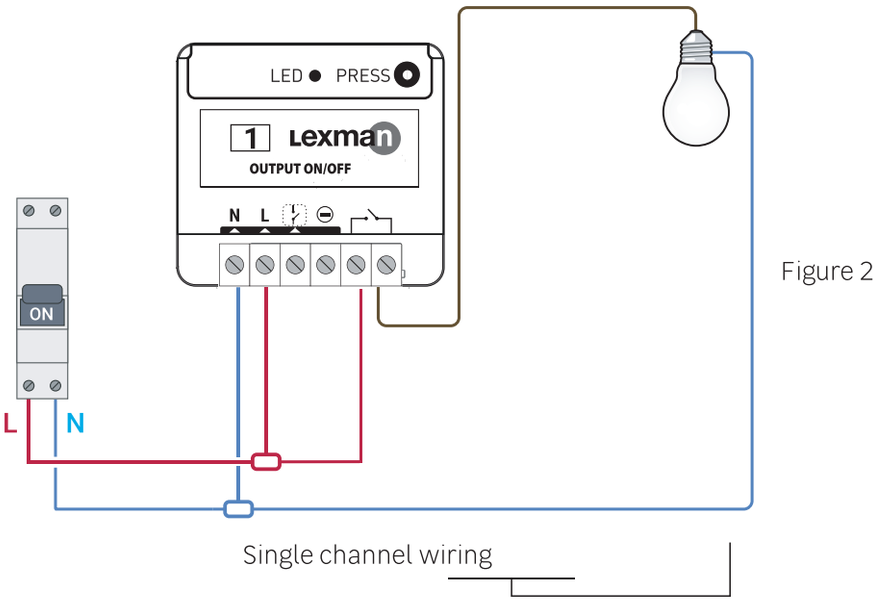

Figure 2

Single channel wiring

1. Turn off the power.
2. Remove the wire switch that controls the light you wish to connect.
3. Wire the ON/OFF receiver according to the diagram (figure 2).
4. Turn on the power.
5. Proceed to pairing. See «Pairing the receiver to the ENKI network».
6. Place a shutter in place of the switch.

INSTALLATION

INSTALLATION DIAGRAM FOR AN ELECTRICAL OUTLET WITH A SWITCH

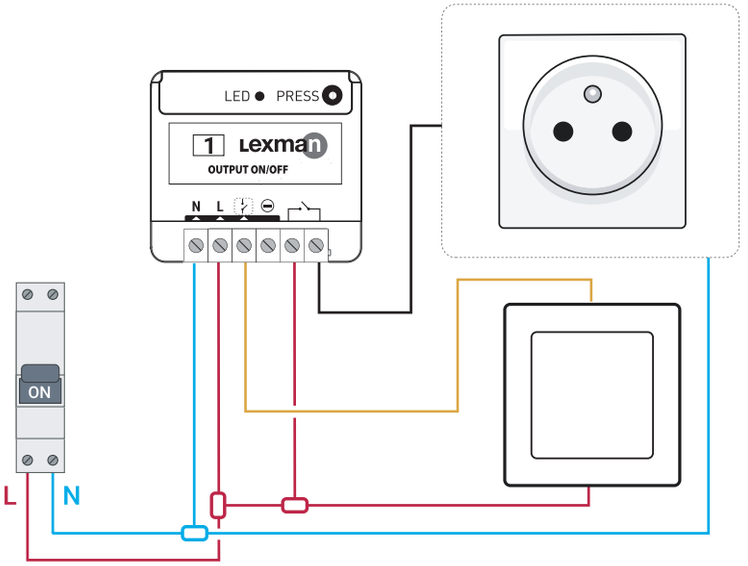

Figure 3

1. **Cut the power**
2. **Remove the electrical outlet and the switch.**
3. **Wire the ON/OFF receiver according to the diagram (Figure 3).**
4. **Turn the power back on.**
5. **Proceed to pairing. See «Pairing the receiver to the ENKI network».**
6. **Reassemble the electrical outlet and switch.**

SWITCH TYPE AUTO-DETECTION

When you turn on the power supply (via the electrical box for example) once the receiver is installed, it is necessary to perform a simple action (a single press) on the wired switch(es). An automatic detection of the type of switch (Monostable or bistable) will then be performed.

INSTALLATION

INSTALLATION DIAGRAM FOR AN OUTLET WITHOUT SWITCH

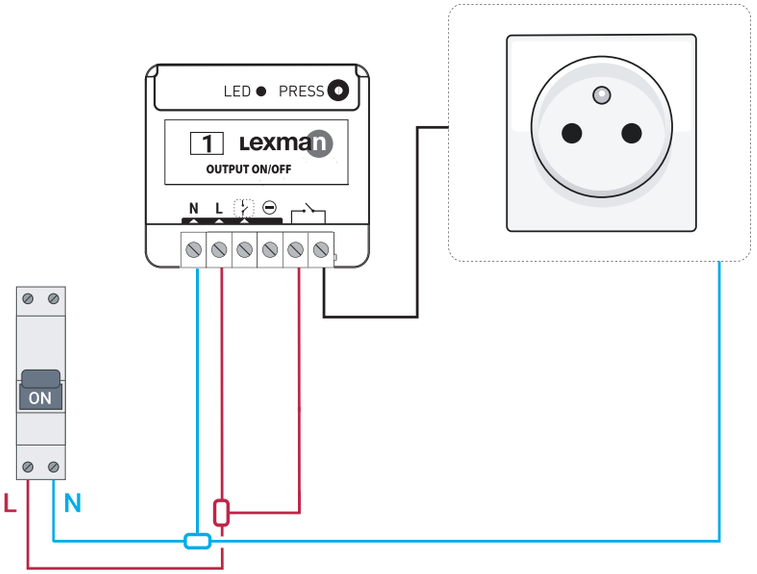

Figure 4

1. Turn off the power.
2. Remove the electrical outlet.
3. Wire the ON/OFF receiver according to the diagram (figure 4).
4. Turn on the power.
5. Proceed to pairing. See «Pairing the receiver to the ENKI network».
6. Reassemble the electrical outlet.

INSTALLATION

INSTALLATION DIAGRAM FOR AN ELECTRIC CONVECTOR (*)

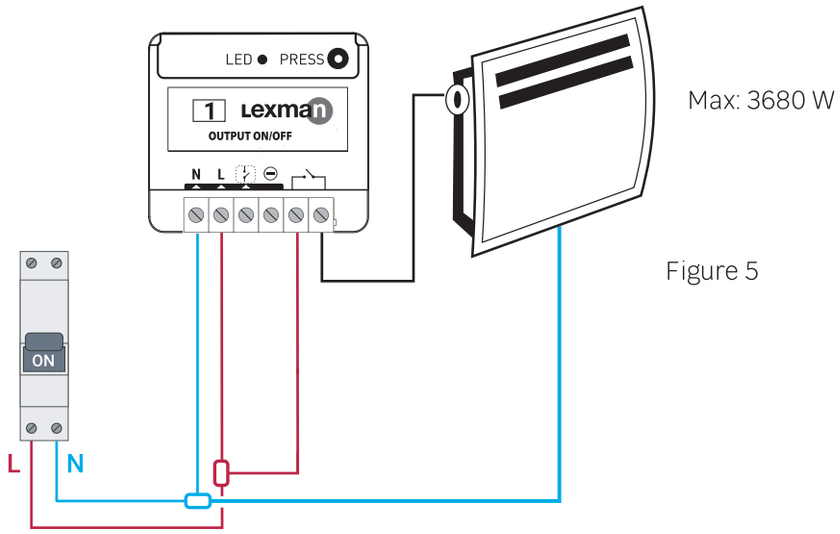

Figure 5

1. Turn off the power.
2. Remove the electric convector.
3. Wire the ON/OFF receiver according to the diagram (figure 5).
4. Turn on the power.
5. Proceed to pairing. See «Pairing the receiver to the ENKI network».
6. Reassemble the electric convector.

(*) Not suitable for electronic convector(s) with programming.

INSTALLATION

INSTALLATION DIAGRAM FOR A HOT WATER TANK

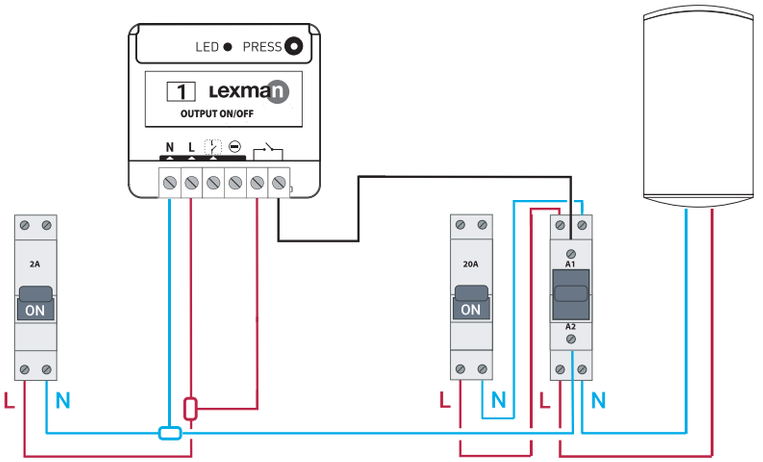

Figure 6

1. Turn off the power.
2. Unplug the hot water tank.
3. Wire the ON/OFF receiver according to the diagram (figure 5).
4. Turn on the power.
5. Proceed to pairing. See «Pairing the receiver to the ENKI network».
6. Unplug the hot water tank.

PAIRING THE RECEIVER TO THE ENKI NETWORK

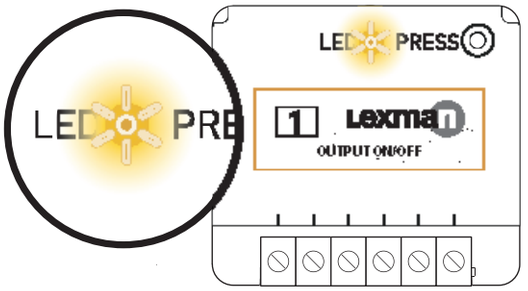

When the power is turned on, the LED on the receiver flashes orange and tries to join a network. Go to the Enki application to pair the receiver.

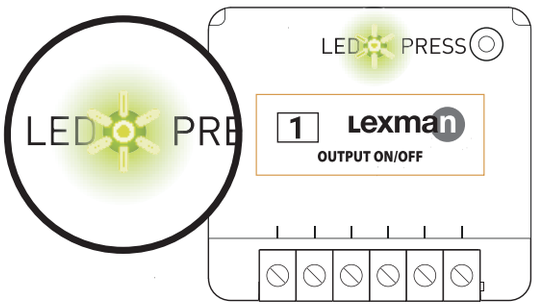

If the receiver has successfully joined the network, the LED turns green.
The receiver is ready to be used.

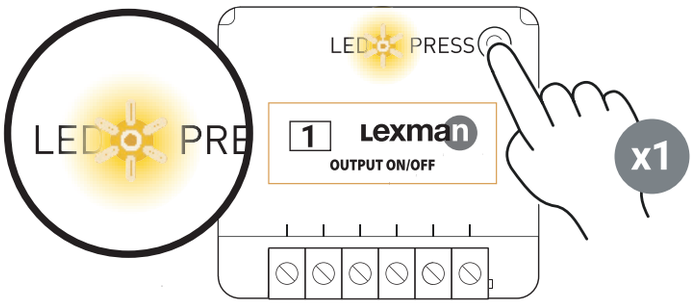

If the receiver has not joined a network within 15 minutes, the LED turns orange. Quickly press the button on the receiver and repeat the procedure.

UNPAIRING THE RECEIVER

To remove the receiver from its network, do a Reset of the receiver (see «procedure for resetting the receiver») or via the Enki Application.

PROCEDURE FOR RESETTING THE RECEIVER

THE RECEIVER MUST BE CONNECTED AND POWERED ON.

1 - **Press the button on the receiver for more than 5 seconds. The LED flashes orange.**

2 - **Press the button again (short pulse) to confirm the reset. If the reset is successful, the LED flashes alternately in red and green, then flashes in orange. Repeat if necessary.**

3 - **Your receiver is now back to its original configuration and ready to join a new network.**

Need advice or information?

For any information contact Enki support directly on the application in the «contact» section.

FR

EU Declaration of conformity

Modèle du produit

83424574

Nom et adresse du fabricant ou de son mandataire

ADEO Services, 135 Rue Sadi Carnot - CS 00001 59790 Ronchin - France

La présente déclaration de conformité est établie sous la seule responsabilité du fabricant

Objet de la déclaration :

Type de produit - Description	**MULTI USAGE ON/OFF RECEIVER**
Référence produit	**83424574**
Industrial Type Design Reference	**SIN-4-1-20_LEX**
Marque Produit	**LEXMAN**
EAN	**3276007387636**
Codification du numéro de série ou de lot	**SN SSSSSS XX DDMMYY nn PPPPPP (SN: Serial No., SSSSSS : Supplier code, XX : Factory ID, DDMMYY: Production date, nn: number of version of product, PPPPPP : the last 6 numbers of PO number). Manufactured from september 2022**

L'objet de la déclaration décrit ci-dessus est conforme à la législation d'harmonisation de l'union applicable	Références des normes harmonisées pertinentes appliquées ou des spécifications par rapport auxquelles la conformité est déclarée	Le cas échéant, le nom et le numéro de l'organisme notifié
2014_53_EU_RED (Radio Equipment Directive (RED))	**EN 301 489-1 v2.2.3 (2019-11) EN 301 489-17 v3.2.4 (2020-09) EN 300 328 v2.2.2 (2019-07) EN60669-1:2018 EN60669-2-1:2004+A1:2009+A12:2010 EN 62311:2020**	
2011_65_EU_RoHS (Restriction of Hazardous Substances in Electrical and Electronic Equipment (RoHS) Directive)	**2015/863/EU annex II amending annex II to 2011/65/EU IEC 62321-3-1:2013 IEC 62321-4:2013+AMD1:2017 IEC 62321-5:2013 IEC 62321-6:2015 IEC 62321-7-1:2015 IEC 62321-7-2:2017 IEC 62321-8:2017 EN ISO 1705-1:2017 IEC 63000:2018**	

Signé par et au nom de	LEMOINE ERIC International Projects Quality Leader
Lieu d'établissement	**Ronchin - FRANCE**
Date	**29/09/2022**

ADEO Services SAS
135 Rue Sadi Carnot
CS 00001
59790 RONCHIN

ES

EU Declaration of conformity

Modelo del producto

83424574

Nombre y dirección del fabricante o de su representante autorizado

ADEO Services, 135 Rue Sadi Carnot - CS 00001 59790 Ronchin - France

La presente declaración de conformidad se expide bajo la exclusiva responsabilidad del fabricante

Objeto de la declaración :

Tipo de producto	**MULTI USAGE ON/OFF RECEIVER**
Referencia del producto	**83424574**
Referencia Industrial de Tipo	**SIN-4-1-20_LEX**
Marca	**LEXMAN**
EAN	**3276007387636**
Codificación del número de serie	**SN SSSSSS XX DDMMYY nn PPPPPP (SN: Serial No., SSSSSS : Supplier code, XX : Factory ID, DDMMYY: Production date, nn: number of version of product, PPPPPP : the last 6 numbers of PO number). Manufactured from september 2022**

El objeto de la declaración descrita anteriormente es conforme a la legislación de armonización pertinente de la Unión	Referencias a las normas armonizadas pertinentes utilizadas, o referencias a las especificaciones respecto a las cuales se declara la conformidad	Cuando corresponda, el nombre y número de laboratorio notificado que haya emitido la certificación y la referencia al documento
2014_53_EU_RED (Radio Equipment Directive (RED))	**EN 301 489-1 v2.2.3 (2019-11) EN 301 489-17 v3.2.4 (2020-09) EN 300 328 v2.2.2 (2019-07) EN60669-1:2018 EN60669-2-1:2004+A1:2009+A12:2010 EN 62311:2020**	
2011_65_EU_RoHS (Restriction of Hazardous Substances in Electrical and Electronic Equipment (RoHS) Directive)	**2015/863/EU annex II amending annex II to 2011/65/EU IEC 62321-3-1:2013 IEC 62321-4:2013+AMD1:2017 IEC 62321-5:2013 IEC 62321-6:2015 IEC 62321-7-1:2015 IEC 62321-7-2:2017 IEC 62321-8:2017 EN ISO 17075-1:2017 IEC 63000:2018**	

Firmado por y en nombre de	LEMOINE ERIC International Projects Quality Leader
Lugar	**Ronchin - FRANCE**
Fecha de expedición	**29/09/2022**

ADEO Services SAS
135 Rue Sadi Carnot
CS 00001
59790 RONCHIN

PT

EU Declaration of conformity

Modelo do produto

83424574

Nome e endereço do fabricante ou do seu representante autorizado

ADEO Services, 135 Rue Sadi Carnot - CS 00001 59790 Ronchin - France

Esta declaração de conformidade é emitida sob a exclusiva responsabilidade do fabricante.

Objeto da declaração :

Tipo de producto	**MULTI USAGE ON/OFF RECEIVER**
Referência do produto:	**83424574**
Referência Industrial de Tipo	**SIN-4-1-20_LEX**
Marca do produto	**LEXMAN**
EAN	**3276007387636**
Codificação do número de série	**SN SSSSSS XX DDMMYY nn PPPPPP (SN: Serial No., SSSSSS : Supplier code, XX : Factory ID, DDMMYY: Production date, nn: number of version of product, PPPPPP : the last 6 numbers of PO number). Manufactured from september 2022**

O objeto da declaração acima descrita está em conformidade com a legislação de harmonização da União aplicável:	Referências às normas harmonizadas pertinentes utilizadas ou referências às especificações para as quais a conformidade é declarada	Quando aplicável o nome e número do laboratório notificado que emitiu a certificação e a referência ao documento
2014_53_EU_RED (Radio Equipment Directive (RED))	**EN 301 489-1 v2.2.3 (2019-11) EN 301 489-17 v3.2.4 (2020-09) EN 300 328 v2.2.2 (2019-07) EN60669-1:2018 EN60669-2-1:2004+A1:2009+A12:2010 EN 62311:2020**	
2011_65_EU_RoHS (Restriction of Hazardous Substances in Electrical and Electronic Equipment (RoHS) Directive)	**2015/863/EU annex II amending annex II to 2011/65/EU IEC 62321-3-1:2013 IEC 62321-4:2013+AMD1:2017 IEC 62321-5:2013 IEC 62321-6:2015 IEC 62321-7-1:2015 IEC 62321-7-2:2017 IEC 62321-8:2017 EN ISO 17075-1:2017 IEC 63000:2018**	

Assinado por e em nome de:	LEMOINE ERIC International Projects Quality Leader
Local	**Ronchin - FRANCE**
data de emissão	**29/09/2022**

ADEO Services SAS
135 Rue Sadi Carnot
CS 00001
59790 RONCHIN

IT

EU Declaration of conformity

Modello di prodotto/prodotto

83424574

La presente dichiarazione di conformità è rilasciata sotto la responsabilità esclusiva del fabbricante

ADEO Services, 135 Rue Sadi Carnot - CS 00001 59790 Ronchin - France

La presente dichiarazione di conformità è rilasciata sotto la responsabilità esclusiva del fabbricante

Objeto de la declaración :

Tipologia di prodotto	**MULTI USAGE ON/OFF RECEIVER**
Riferimento del prodotto	**83424574**
Riferimento del Modello industriale di Tipo	**SIN-4-1-20_LEX**
Marca del prodotto	**LEXMAN**
EAN	**3276007387636**
Codifica del numero di serie	**SN SSSSSS XX DDMMYY nn PPPPPP (SN: Serial No., SSSSSS : Supplier code, XX : Factory ID, DDMMYY: Production date, nn: number of version of product, PPPPPP : the last 6 numbers of PO number). Manufactured from september 2022**

L'oggetto della dichiarazione di cui sopra è conforme alla pertinente normativa di armonizzazione dell'Unione	Riferimenti alle pertinenti norme armonizzate utilizzate o alle specifiche in relazione alle quali è dichiarata la conformità	Dove applicabile il nome e il numero del laboratorio notificato che ha rilasciato la certificazione e il riferimento al documento
2014_53_EU_RED (Radio Equipment Directive (RED))	**EN 301 489-1 v2.2.3 (2019-11) EN 301 489-17 v3.2.4 (2020-09) EN 300 328 v2.2.2 (2019-07) EN 60669-1:2018 EN 60669-2-1:2004+A1:2009+A12:2010 EN 62311:2020**	
2011_65_EU_RoHS (Restriction of Hazardous Substances in Electrical and Electronic Equipment (RoHS) Directive)	**2015/863/EU annex II amending annex II to 2011/65/EU IEC 62321-3-1:2013 IEC 62321-4:2013+AMD1:2017 IEC 62321-5:2013 IEC 62321-6:2015 IEC 62321-7-1:2015 IEC 62321-7-2:2017 IEC 62321-8:2017 EN ISO 17075-1:2017 IEC 63000:2018**	

Firmato in vece e per conto di

LEMOINE ERIC

International Projects Quality Leader

Luogo **Ronchin - FRANCE**

data del rilascio **29/09/2022**

data del rilascio

ADEO Services SAS
135 Rue Sadi Carnot
CS 00001
59790 RONCHIN

PL

EU Declaration of conformity

Model produktu/produkt

83424574

Niniejsza deklaracja zgodności wydana zostaje na wyłączną odpowiedzialność producenta.

ADEO Services, 135 Rue Sadi Carnot - CS 00001 59790 Ronchin - France

Niniejsza deklaracja zgodności wydana zostaje na wyłączną odpowiedzialność producenta.

Przedmiot deklaracji :

Rodzaj produktu	**MULTI USAGE ON/OFF RECEIVER**
Referencje produktu	**83424574**
Model/typ/numer fabryczny	**SIN-4-1-20_LEX**
Marka produktu	**LEXMAN**
EAN	**3276007387636**
Kodowanie numeru seryjnego	**SN SSSSSS XX DDMMYY nn PPPPPP (SN: Serial No., SSSSSS : Supplier code, XX : Factory ID, DDMMYY: Production date, nn: number of version of product, PPPPPP : the last 6 numbers of PO number). Manufactured from september 2022**

Wymieniony powyżej przedmiot niniejszej deklaracji jest zgodny z odnośnymi wymaganiami unijnego prawodawstwa harmonizacyjnego	Odwołania do odnośnych norm zharmonizowanych, które zastosowano, lub do specyfikacji, w odniesieniu do których deklarowana jest zgodność:	W stosownych przypadkach, notyfikowana nazwa i numer laboratorium, które wydało certyfikat oraz odniesienie do dokumentu
2014_53_EU_RED (Radio Equipment Directive (RED))	**EN 301 489-1 v2.2.3 (2019-11) EN 301 489-17 v3.2.4 (2020-09) EN 300 328 v2.2.2 (2019-07) EN60669-1:2018 EN60669-2-1:2004+A1:2009+A12:2010 EN 62311:2020**	
2011_65_EU_RoHS (Restriction of Hazardous Substances in Electrical and Electronic Equipment (RoHS) Directive)	**2015/863/EU annex II amending annex II to 2011/65/EU IEC 62321-3-1:2013 IEC 62321-4:2013+AMD1:2017 IEC 62321-5:2013 IEC 62321-6:2015 IEC 62321-7-1:2015 IEC 62321-7-2:2017 IEC 62321-8:2017 EN ISO 17075-1:2017 IEC 63000:2018**	

Podpisano w imieniu	LEMOINE ERIC	
	International Projects Quality Leader	
miejsce	**Ronchin - FRANCE**	
Data wydania	**29/09/2022**	

ADEO Services SAS
135 Rue Sadi Carnot
CS 00001
59790 RONCHIN

EN

EU Declaration of conformity

Product Model

83424574

Name and address of the manufacturer or his authorised representative

ADEO Services, 135 Rue Sadi Carnot - CS 00001 59790 Ronchin - France

This declaration of conformity is issued under the sole responsibility of the manufacturer

Object of the declaration :

Product Type - Description	**MULTI USAGE ON/OFF RECEIVER**
Product Reference	**83424574**
Industrial Type Design Reference	**SIN-4-1-20_LEX**
Product Brand	**LEXMAN**
EAN	**3276007387636**
Serial number coding or batch number	**SN SSSSSS XX DDMMYY nn PPPPPP (SN: Serial No., SSSSSS : Supplier code, XX : Factory ID, DDMMYY: Production date, nn: number of version of product, PPPPPP : the last 6 numbers of PO number). Manufactured from september 2022**

The object of the declaration described above is in conformity with the relevant Union harmonization legislation	References to the relevant harmonised standards used or references to the specifications in relation to which conformity is declared	When applicable, the name and number of notified body number
2014_53_EU_RED (Radio Equipment Directive (RED))	**EN 301 489-1 v2.2.3 (2019-11) EN 301 489-17 v3.2.4 (2020-09) EN 300 328 v2.2.2 (2019-07) EN60669-1:2018 EN60669-2-1:2004+A1:2009+A12:2010 EN 62311:2020**	
2011_65_EU_RoHS (Restriction of Hazardous Substances in Electrical and Electronic Equipment (RoHS) Directive)	**2015/863/EU annex II amending annex II to 2011/65/EU IEC 62321-3-1:2013 IEC 62321-4:2013+AMD1:2017 IEC 62321-5:2013 IEC 62321-6:2015 IEC 62321-7-1:2015 IEC 62321-7-2:2017 IEC 62321-8:2017 EN ISO 17075-1:2017 IEC 63000:2018**	

Signed for and on behalf of	LEMOINE ERIC International Projects Quality Leader
Place	**Ronchin - FRANCE**
Date of issue	**29/09/2022**

ADEO Services SAS
135 Rue Sadi Carnot
CS 00001
59790 RONCHIN

FR
Les produits électriques ne doivent pas être jetés avec les déchets ménagers. Ils doivent être déposés dans un point de collecte dédié pour une élimination respectueuse de l'environnement conformément à la règlementation locale. Renseignez-vous auprès de votre collectivité locale ou de votre revendeur pour toute information sur le recyclage. Les matériaux d'emballage sont recyclables. Éliminez les matériaux d'emballage d'une manière respectueuse de l'environnement et mettez-les à la disposition du service de collecte de matériaux recyclables.

ES
Los productos eléctricos no pueden tirarse con la basura. Hay que depositarlos en un punto de recogida dedicado para una eliminación respetuosa con el entorno conforme con la reglamentación local. Ponerse en contacto con su colectividad local o su revendedor para cualquier información sobre el reciclado. Los materiales de envase son reciclables. Eliminar los materiales de envase de manera respetuosa con el entorno y ponerlos a disposición de los sectores de reciclado.

PT
Os produtos elétricos não podem ser eliminados juntamente com os resíduos domésticos. Devem ser entregues num ponto de recolha para serem eliminados de forma ecológica, em conformidade com os regulamentos locais. Contacte as autoridades locais ou o seu distribuidor para obter conselhos sobre reciclagem. O material da embalagem é reciclàvel. Elimine a embalagem de forma ecológica e entregue-a no serviço de recolha de materiais reciclàveis.

IT
I prodotti elettrici non devono essere smaltiti come se fossero riă uti domestici. Essi devono essere portati ad un centro di raccolta per uno smaltimento dif ferenziato, rispettoso dell'ambiente e delle normative locali. Contattare le autorità locali o il vostro distributore, per informazioni sul riciclaggio. Il materiale d'imballaggio è riciclabile. Smaltire il materiale d'imballaggio nel rispetto dell'ambiente e af f idarlo al servizio di raccolta del materiale riciclabile.

PL
Urządzenia elektryczne nie mogą być wyrzucane razem z odpadami domowymi. Muszą zostać dostarczone do punktu zbiórki odpadów, celem przyjaznej dla środowiska utylizacj zgodnie z lokalnymi przepisami. Skontaktować się z dzami lokalnymi lub dystrybutorem w celu zasięgnięcia informacji na temat recyklingu. Materiały z którego wykonane jest opakowanie nadają się do recyklingu. Usuwać opakowanie w sposób przyjazny dla środowiska i dostarczyć je do punktu zbiórki i recyklingu materłów.

EN
Electrical products must not disposed of out with domestic waste. They must be taken to a communal collecting point for environmentally friendly disposal in accordance with local regulations. Contact your local authorities or stockist for advice on recycling. The packaging material is recyclable. Dispose of the packaging in an environmentally friendly manner and make it available for the recyclable material collection-service.

PAP

FR IT

Made in China 2022

FR/ES/PT/IT/PL/EN ADEO Services 135 rue Sadi Carnot - CS 00001 - 59790 RONCHIN - France