Rev	Modifiche - Modifications	Data - Date	Firma - Signature
	PRIMA EMISSIONE	07/06/22	GBM

Particolare - Detail	Scatola di cartone FEFCO 429
Locazione - Location	002256
Roy	.
Nome modello CLIENTE - CUSTOMER model name	.
Disegno Nr. - Technical drawing number	SC429-02
Codice dis. CLIENTE - CUSTOMER drawing code	

PROPRIETA' PRIVATA. E' VIETATA PREVIA AUTORIZZAZIONE, RIPRODURLI COMMERCIARLI A TERZI O METTERLI A LORO DISPOSIZIONE
UNAUTHORIZED USE, MANUFACTURE OR REPRODUCTION IN WHOLE OR IN PART IS PROHIBITED. DRAWING, DESIGN AND OTHER DISCLOSURES ARE PROPERTY OF 3B

- Tolleranze dimensionali / Size tolerances*:
Lunghezza e Larghezza, Length and Width:
≤850 mm ± 0,5 mm
>850 mm ± 0,7 mm
Spessore, Thickness: ± 0.3 mm
- Tolleranze d'imbarcamento / Bowing tolerances*:
Convesso e Concavo, Convex and Concave: ± 1.5 mm/m
- Per le altre Tolleranze / For the other Tolerances*:
far riferimento alla specifica allegata all'offerta "Allegato 1"
refer to the spec attached to the offer "Annex 1"
*Salvo diverse indicazioni riportate sul disegno
*Unless different indications specified on drawings

▲ Lato Grezzo / Raw side — 297x420 UNI A3
■ Lato stondato / Post formed side
● Lato Bordato / Edgebanded side — Scala:1:5

www.3bspa.com
VIA DELLE INDUSTRIE 1
31040 SALGAREDA
(TREVISO) ITALY
TEL. 0422/747053
FAX 0422/807594

Per produzione 3B, salvo diverse indicazioni riportate sul disegno, seguire la specifica SP AQ 021
For 3B production, in case of no different indications on the drawing, refer to spec. SP AQ 021

CODICE 3B 3B CODE	LUNGHEZZA lenght (mm)	LARGHEZZA width (mm)	ALTEZZA height (mm)
8520004541	1912	368	71

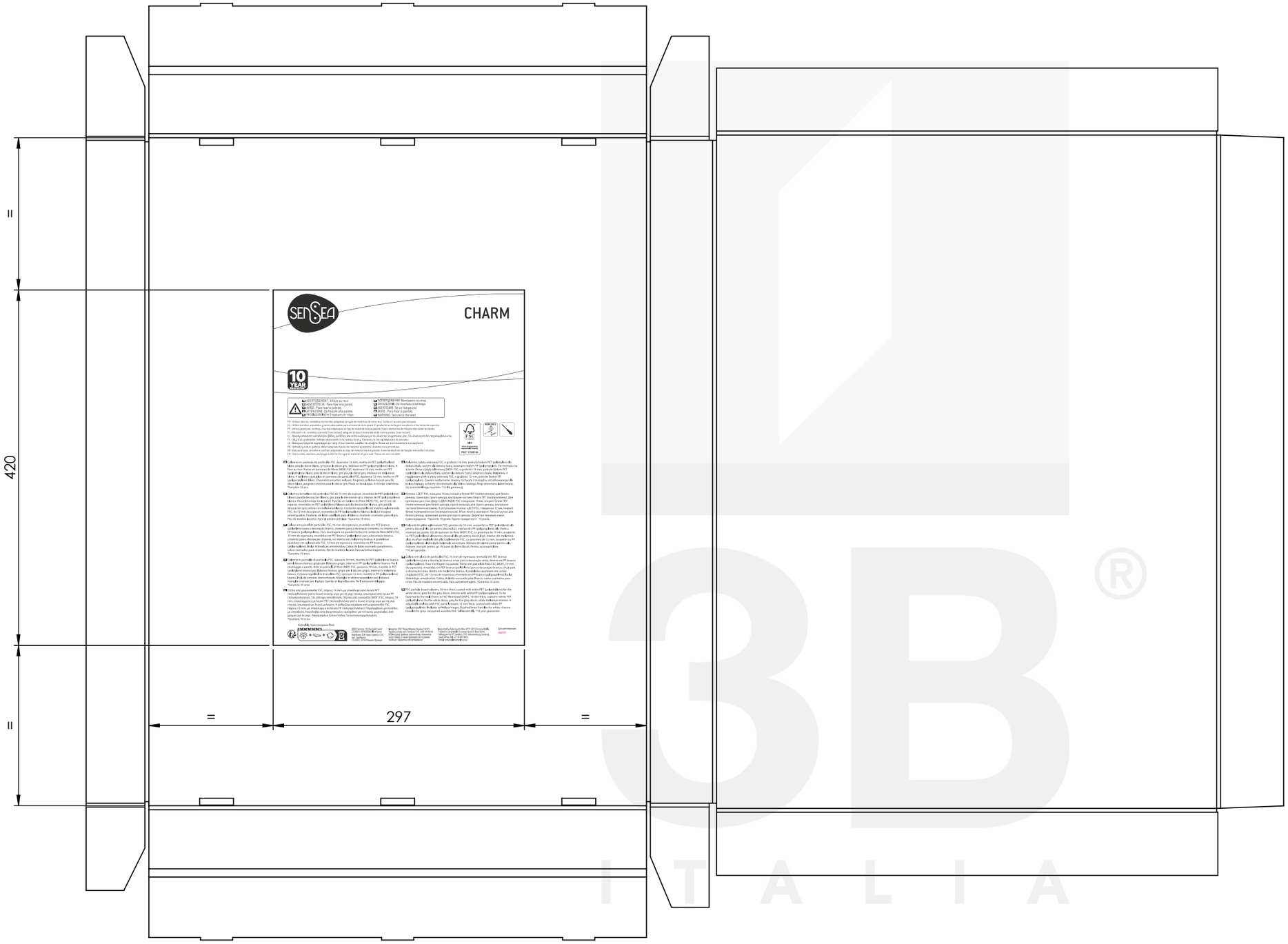

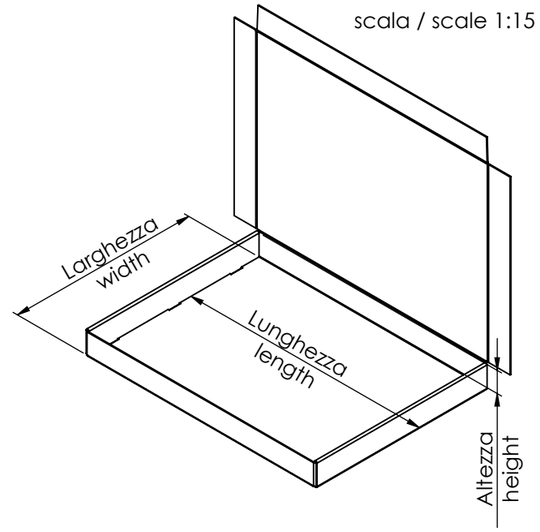

ATTENZIONE:
Stampare MM/YYYY di produzione del cartone in bianco e nero.

ATTENTION:
Please print MM/YYYY of carton production in black and white.