SENSEA

10 YEAR Guarantee*

MAUNA

RU СМЕСИТЕЛЬ ОДНОРЫЧАЖНЫЙ ДЛЯ ВАННЫ/ДУША С ЛЕЙКОЙ, НАСТЕННЫМ КРОНШТЕЙНОМ ДЛЯ ЛЕЙКИ И ШЛАНГОМ. КОРПУС ИЗ ЛАТУНИ.
ЦВЕТ ПОКРЫТИЯ: ХРОМ/ЧЕРНОЕ МАТОВОЕ/БРАШИРОВАННАЯ ЛАТУНЬ

KZ БІР ИНТРЕКТІ ҚҰЙҒЫШЫ БАР ВАННА/СЕБЕЗІГЕ АРНАЛҒАН АРАЛАСТЫРҒЫШ КРАН, ҚАБЫРҒА ҮСТАҒЫШЫ БАР ҚҰЙҒЫШЫ МЕН ҚҰБЫРШЕП ҚОСЫЛҒАН.
ТҮРҚЫ ЖЕЗДЕН ЖАСАЛҒАН. ЖАБЫНЫ: ХРОМ/ҚАРА КҮҢГІРТ/ЩЕТКАЛАҒАН ЖЕЗ

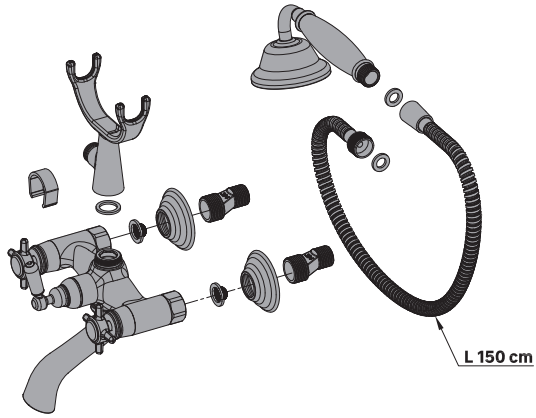

EAN CODE : 3276007454321
3276007454345
3276007454369

FR Notice de Montage - Utilisation - Entretien

ES Instrucciones de Montaje, Utilización y Mantenimiento

PT Instruções de Montagem, Utilização e Manutenção

IT Istruzioni per il Montaggio, l'Uso e la Manutenzione

EL Εγχειρίδιο συναρμολόγησης, χρήσης και συντήρησης

PL Instrukcja Montażu, Użytkowania i Konserwacji

RU Руководство По Сборке и Эксплуатации

KZ Жинау, пайдалану және техникалық қызмет көрсету нұсқаулығы

UA Керівництво По Збірці і Експлуатації

RO Manual asamblare, utilizare și întreținere

BR Instruções de Montagem, Utilização e Manutenção

EN Assembly - Use - Maintenance Manual

2022/08-V0.2

FR Nous vous remercions d'avoir acheté ce produit. Nous vous conseillons de lire attentivement la notice d'installation, d'utilisation et d'entretien. Nous avons conçu ce produit pour vous apporter entière satisfaction.
Si vous avez besoin d'aide l'équipe de votre magasin est à votre disposition pour vous accompagner.

ES Le agradecemos haber comprado este producto. Le recomendamos leer atentamente el manual de instalación, uso y mantenimiento. Este producto ha sido diseñado para proporcionarle plena satisfacción.
Si necesita alguna ayuda, el personal de la tienda estará a su disposición para guiarle.

PT Agradecemos a sua preferência por este produto. Aconselhamo-lo a ler o manual de instalação, utilização e manutenção com atenção. Criámos este produto para sua completa satisfação.
Se precisar de ajuda, a equipa da sua loja está à sua disposição para o acompanhar.

IT Grazie per aver acquistato questo prodotto. Vi raccomandiamo di leggere attentamente il manuale di installazione, utilizzo e manutenzione. Questo prodotto è stato progettato per offrirvi la massima soddisfazione.
Per ricevere assistenza, il personale del punto vendita è a vostra disposizione.

EL Ευχαριστούμε για την αγορά σας αυτού του προϊόντος. Σας συμβουλεύουμε να διαβάσετε προσεκτικά τις οδηγίες εγκατάστασης, χρήσης και συντήρησης. Σχεδιάσαμε αυτό το προϊόν για να σας προσφέρει πλήρη ικανοποίηση.
Αν χρειάζεστε βοήθεια, η ομάδα του καταστήματος από το οποίο αγοράσατε το προϊόν είναι στη διάθεσή σας

PL Dziękujemy za zakup produktu firmy. Zalecamy, aby uważnie przeczytać instrukcję instalacji, użytkowania i konserwacji. Ten produkt marki zaprojektowaliśmy, aby spełnić wszystkie Państwa oczekiwania.
W razie potrzeby pracownicy sklepu służą Państwu pomocą i są do Państwa dyspozycji.

RU Благодарим Вас за приобретение изделия. Рекомендуем внимательно прочитать инструкции по установке, эксплуатации и техническому обслуживанию. Изделие разработано, чтобы доставить Вам удовольствие.
Если Вам потребуется помощь, консультанты Вашего магазина находятся в Вашем распоряжении.

KZ Өнімін сатып алғаныңызыз үшін алғыс білдіреміз. Орнату, қолдану және қызмет көрсету жөніндегі нұсқаулықтарды мұқият оқып шығуға кеңес береміз. Біз бұл өнімін сізді толық қанағаттандыру үшін жасап шығардық.
Егер сізге көмек қажет болса сіздің өтінішектеп сататын дүкеніңіздегі топ сізге жәрдем береді.

UA Дякуємо вам за покупку цього виробу. Ми радимо вам уважно прочитати інструкції з установлення, експлуатації та технічного обслуговування. Ми розробили цей виріб для того, щоб він приносив вам задоволення.
Якщо вам потрібна допомога, співробітники вашого магазину готові допомогти вам

RO Vă mulţumim pentru achiziţionarea acestui produs. Vă sfătuim să citiţi cu atenţie instrucţiunile de instalare, de utilizare şi de întreţinere. Am conceput acest produs pentru a vă furniza satisfacţie totală.
Dacă aveţi nevoie de ajutor, echipa magazinului de cumpărare este la dispoziţia dumneavoastră pentru a vă asista.

BR Obrigado por ter adquirido um produto. Nós aconselhamos a ler atentamente o manual de instalação, uso e anutenção. Concebemos um produto para proporcionar total satisfação.
Caso precise de ajuda, a equipe da sua loja estará à disposição para te acompanhar.

EN Thank you for purchasing this product. We recommend that you read the installation, user and maintenance instructions carefully. We have designed this product to ensure your complete satisfaction.
If you require assistance, the team at your retailer is on hand to help you.

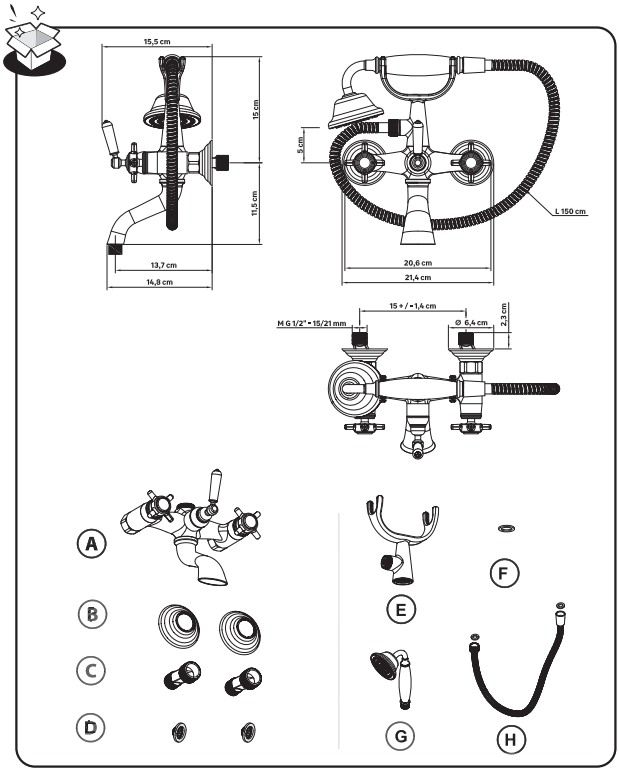
15,5 cm
15 cm
11,5 cm
13,7 cm
14,8 cm
5 cm
L 150 cm
20,6 cm
21,4 cm
15 +/- 1,4 cm
M G 1/2" - 15/21 mm
Ø 6,4 cm
2,3 cm
A
B
C
D
E
F
G
H

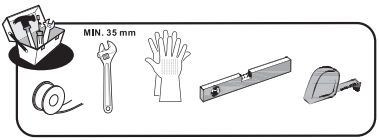
MIN. 35 mm

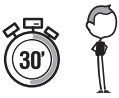
30'

FR Préparation ES Preparación PT Preparação IT Preparazione EL Προετοιμασία PL Przygotowanie
RU Подготовка KZ Дайындау UA Підготовка RO Pregătire BR Preparação EN Preparation

6

FR Montage ES Montaje PT Montagem IT Montaggio EL Συναρμολόγηση PL Montaz
RU сборка KZ Ассамблея UA Збірка RO Montaj BR Montagem EN Assembly

7 → 10

FR Utilisation eau chaude-eau froide ES Utilización agua caliente-agua fría PT Utilização água quente-água fría
IT Uso acqua calda-acqua fredda EL Χρήση ζεστού-κρύου νερού PL Użytkowanie zimnej wody-gorącej wody
RU использование горячей и холодной воды KZ Суық және Ыстық суды қолдану
UA використання гарячої-холодної води RO Utilizare apă caldă-apă rece BR Uso de água quente e fria
EN Using hot and cold water

11

FR Entretien ES Mantenimiento PT Manutenção IT Manutenzione EL Συντήρηση
PL Konserwacja RU Обслуживание KZ Техникалық қызмет көрсету UA Технічне обслуговування
RO Întreţinere BR Manutenção EN Maintenance

12

FR Changement de cartouche ES Cambio de cartucho PT Mudança de cartucho IT Cambio cartuccia
EL Αλλαγή φυσιγγίου PL Wymiana wkładu RU Смена картриджа KZ Картриджді ауыстыру
UA Заміна картриджа RO Schimbare cartuş BR Substituição de cartucho EN Replacing the cartridge

14 → 16

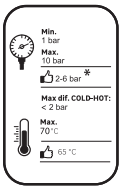

FR *Si la pression est supérieure à 5 bar, il est nécessaire de rajouter un réducteur de pression.
ES *Si la presión es superior a 5 bar, es necesario añadir un reductor de presión.
PT *Se a pressão for superior a 5 bar, será necessário acrescentar um redutor de pressão.
IT *Se la pressione è superiore a 5 bar, bisogna aggiungere un riduttore di pressione.
EL *Εάν η πίεση υπερβαίνει τα 5 bar, είναι απαραίτητη η προσθήκη μειωτή πίεσης.
PL *Jeśli ciśnienie jest wyższe niż 5 barów, należy dodać reduktor ciśnienia.
RU *Если давление превышает 5 бар, необходимо установить редуктор давления.
KZ *Егер қысым 5 бардан асатын болса, қысым бәсендеткішін қосу қажет.
UA *Якщо тиск перевищує 5 бар, необхідно додати редуктор тиску.
RO *Dacă presiunea este mai mare de 5 bari, este necesar să adăugaţi un reductor de presiune.
BR *Se a pressão for superior a 5 bar, é necessário adicionar um redutor de pressão.
EN *If the pressure is over 5 bar, a pressure reducing valve must be added.

FR Préparation ES Preparación PT Preparação IT Preparazione EL Προετοιμασία PL Przygotowanie
RU Подготовка KZ Дайындау UA Підготовка RO Pregătire HR Preparação EN Preparation

1

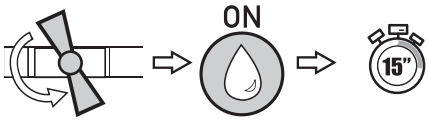

2

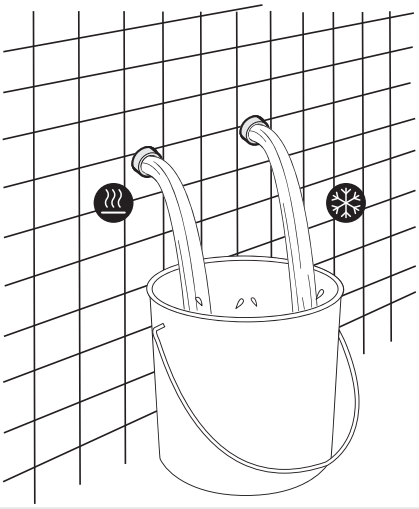

3

FR Montage ES Montaje PT Montagem IT Montaggio EL Συναρμολόγηση CZ Montaz
RU сборка KZ Ассамблея UA Збірка RO Montaj BR Montagem EN Assembly

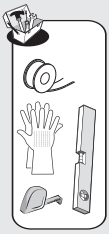

1

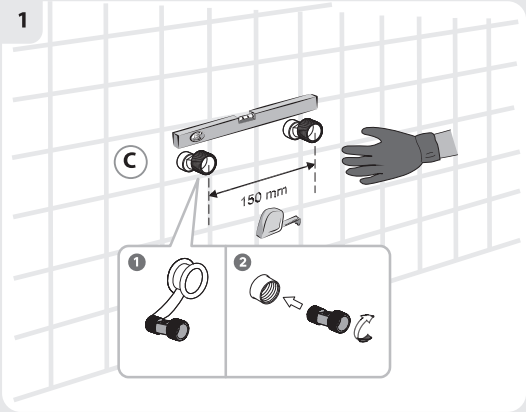

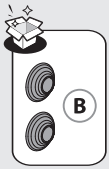

2

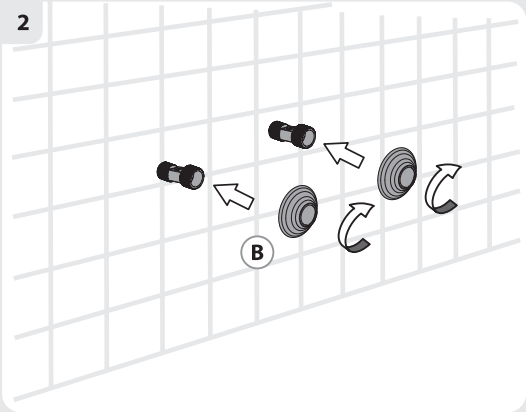

FR Montage ES Montaje PT Montagem IT Montaggio EL Συναρμολόγηση PL Montaz
RU сборка KZ Ассамблея UA Збірка RO Montaj BR Montagem EN Assembly

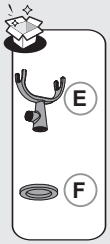

3

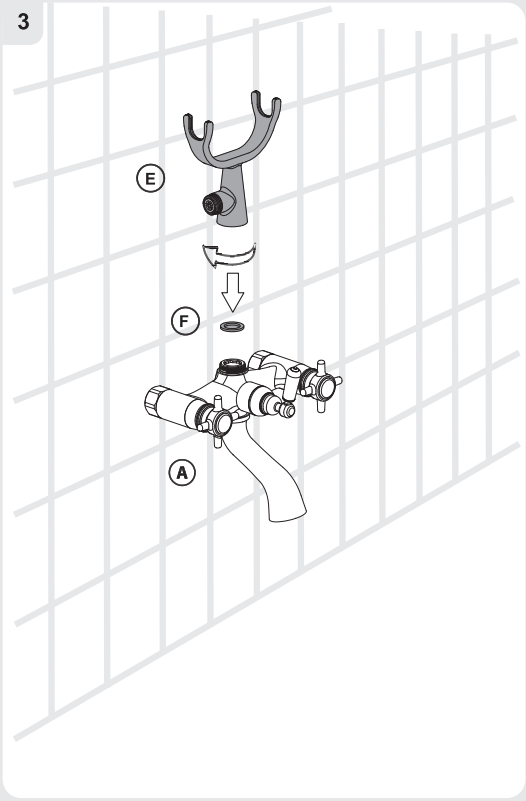

FR Montage ES Montaje PT Montagem IT Montaggio EL Συναρμολόγηση PL Montaz
RU сборка KZ Ассамблея UA Збірка RO Montaj BR Montagem EN Assembly

4

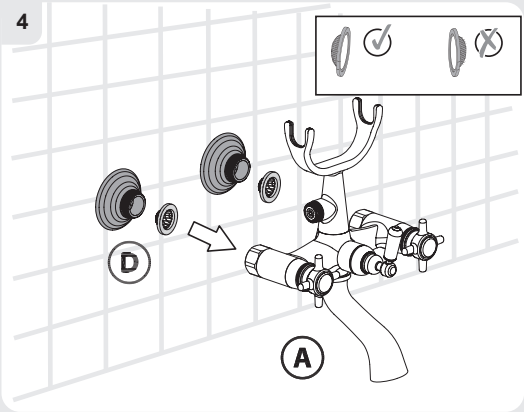

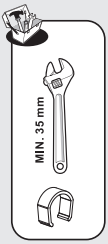

5

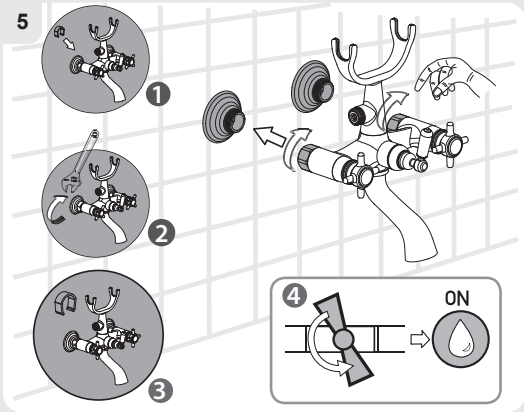

FR Montage ES Montaje PT Montagem IT Montaggio EL Συναρμολόγηση PL Montaż
RU сборка KZ Ассамблея UA Збірка RO Montaj BR Montagem EN Assembly

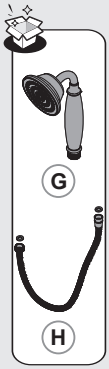

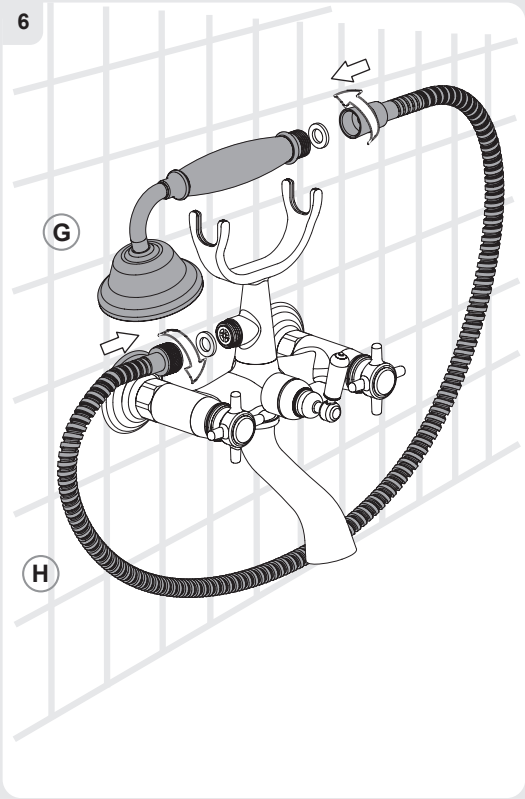

FR Utilisation eau chaude-eau froide. ES Utilización agua caliente-agua fría. PT Utilização água quente-água fría.
IT Uso acqua calda-acqua fredda. EL Χρήση ζεστού-κρύου νερού. PL Użytkowanie zimnej wody-gorącej wody.
RU использование горячей и холодной воды. KZ Суық және Ыстық суды қолдану.
UA використання гарячої-холодної води. RO Utilizare apă caldă-apă rece. BR Uso de água quente e fria.
EN Using hot and cold water.

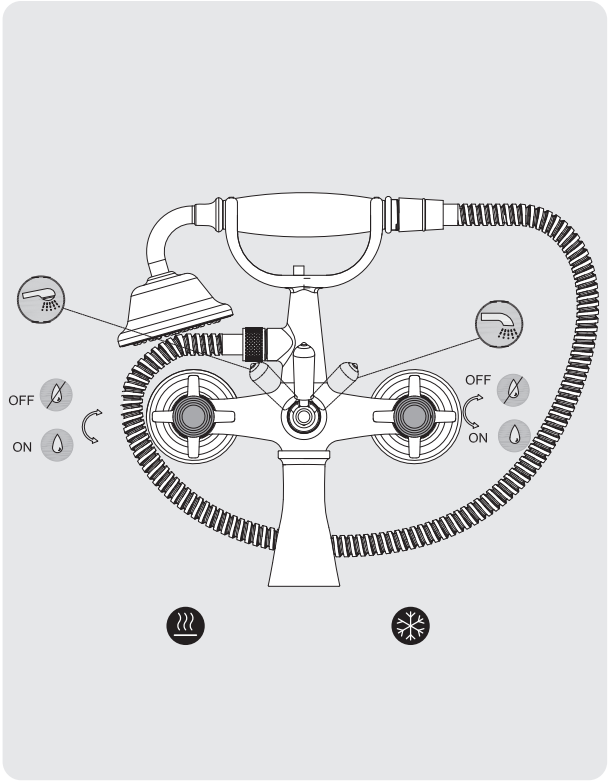

FR Entretien ES Mantenimiento PT Manutenção IT Manutenzione EL Συντήρηση
PL Konserwacja RU Обслуживание KZ Техникалық қызмет көрсету UA Технічне обслуговування
RO Întreținere BR Manutenção EN Maintenance

FR Eau claire ES Agua limpia PT Água limpa IT Acqua pulita EL Καθαρό νερό PL Czysta woda
RU Чистая вода KZ таза су UA Чиста вода RO Apă curată BR Água limpa EN Clean water

FR Sans solvant ES Sin disolvente PT Sem solventes IT Senza solventi EL Χωρίς διαλυτικά PL Bez rozpuszczalnika
RU Без растворителя KZ ерітгішсіз UA Без растворителя RO Fara solvent BR Sem solventes EN Solvent-free

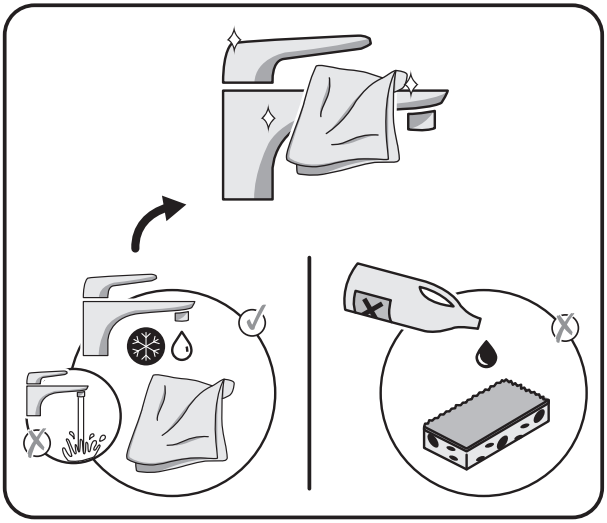

No.	Description	Code No.	QTY	Remark	Years warranty*	No.	Description	Code No.	QTY	Remark	Years warranty*
1	Plug	q43177	1		10	24	Hexnut	g23394CJA	2	colour body (2 years)	10
2	O ring	m19126N	4		10	25	O ring	m19184N	2		10
3	Screw	g24384T	2		10	26	Inlet connecter	g49120T-2	2	colour body (2 years)	10
4	Handle	f06448CJA	2	colour body (2 years)	10	27	G3/4 washer	m26821N	2		10
5	Beauty cover	t09472CJA	2	colour body (2 years)	10	28	Rosettes	g09462CJA	2	colour body (2 years)	10
6	Head work	24KK-1	2		2	29	S LEG	g30089T	2		10
7	Nut	c23428CJA	1	colour body (2 years)	10	30	Connector	c49113E-2	1		10
8	O ring	m19219N	1		10	31	O ring	m19212N	2		10
9	Screw	g24303	1		10	32	Diverter connector	v20529	1		10
10	Ceramic rod	q05214	1		10	33	O ring	m19022N	1		10
11	O ring	m19245N	2		10	34	Outer connector	c49114CJEA	1	colour body (2 years)	10
12	Plug	q43175	1		10	35	Washer	m26028N	1		10
13	O ring	m19007N	3		2	36	Connector tube	v49104	1		10
14	Screw	g24415	1		10	37	Hook	f34229CJA	1	colour body (2 years)	10
15	Diverter handle	f06449CJA	1	colour body (2 years)	10	38	O ring	m19177N	1		10
16	Friction ring	v26822	1		2	39	Connector tube	c49105E-2	1		10
17	Diverter connector	v49106	1		2	40	Washer	m26372N	1		10
18	O ring	m19185N	1		2	41	Check valve	816061A	1		2
19	Shift rod	c20532E-2	1		2	42	U shape pad	t15149GY4	2		10
20	Friction ring	x26516	1		2	43	Shower hose	806159CJEA-A	1	colour body (2 years)	10
21	Body	a03052CJSA	1	colour body (2 years)	10	44	Hand shower	804368CJA	1	colour body (2 years)	10
22	plug	q43178	1		10	45	Hex nut protector	w15036	1		10
23	Spout	a39775CJSA	1	colour body (2 years)	10						

stainless steel/
нержавеющая сталь

(FR): Se référer au livret de garantie pour plus d'information
(ES): Consulte el manual de garantía para más información
(PT): Consulte o manual de garantia para mais informações
(IT): Consultare il libretto di garanzia per ulteriori informazioni
(EL): Ανατρέξτε στο φυλλάδιο της εγγύησης για περισσότερες πληροφορίες
(PL): Patrz karcie gwarancyjnej, aby uzyskać więcej informacji
(RU): Гарантийная книжка содержит дополнительную информацию по условиям гарантии на товар.
(KZ): Кепілдік кітапшасында кепілдік жөніндегі қосымша ақпараттар бар.
(UA): зверніться до гарантійного талону для отримання додаткової інформації
(RO): Vezi broşura de garanţie pentru mai multe informaţii
(PT): Consulte o folheto de garantia para obter mais informações.
(EN): Refer to the warranty booklet for more information

*
(FR): Garantie
(ES): Garantía
(PT): Garantia
(IT): Garanzia
(EL): Εγγύηση
(PL): Gwarancja
(RU): Гарантия
(KZ): Кепілдік
(UA): Гарантія
(RO): Garanţie
(PT): Garantia
(EN): Warranty

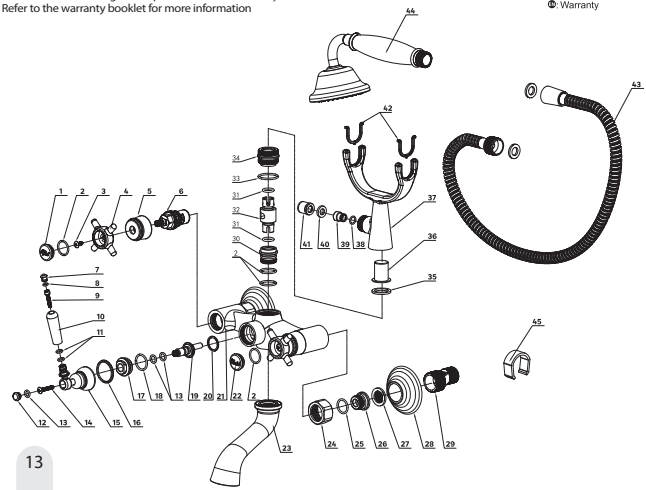

FR Changement de cartouche ES Cambio de cartucho PT Mudança de cartucho IT Cambio cartuccia
EL Αλλαγή φυσιγγίου PL Wymiana wkładu RU Смена картриджа KZ Картриджді ауыстыру
UA Заміна картриджа RO Schimbare cartuş HR Substituição de cartucho EN Replacing the cartridge

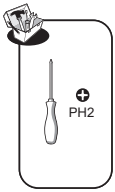

1

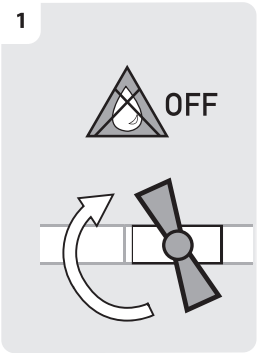

2

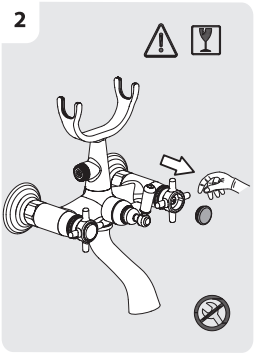

3

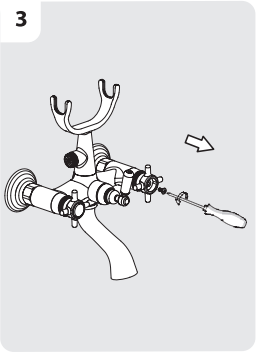

4

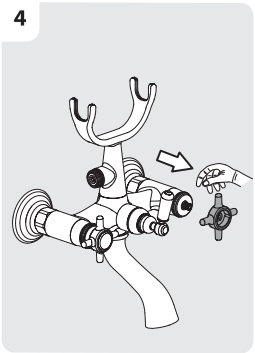

FR Changement de cartouche ES Cambio de cartucho PT Mudança de cartucho IT Cambio cartuccia
EL Αλλαγή φυσιγ ίου PL Wymiana wkładu RU Смена картриджа KZ Картриджді ауыстыру
UA Заміна картриджа RO Schimbare cartuş HR Substituição de cartucho EN Replacing the cartridge

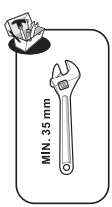

5

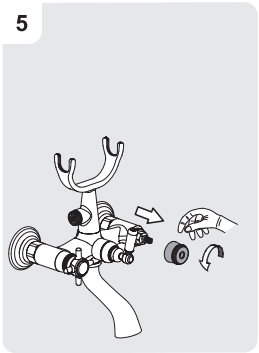

6

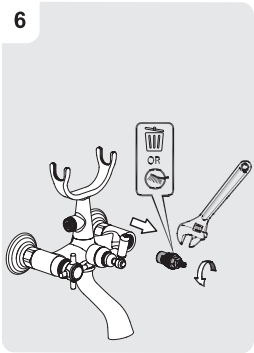

7

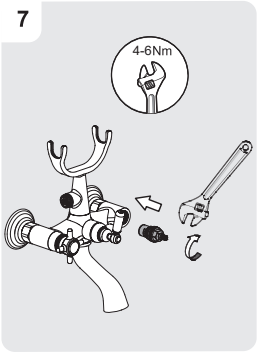

8

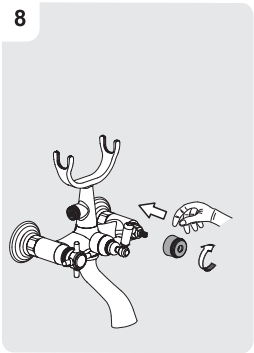

FR Changement de cartouche ES Cambio de cartucho PT Mudança de cartucho IT Cambio cartuccia
EL Αλλαγή φυσιγ ίου PL Wymiana wkładu RU Смена картриджа KZ Картриджді ауыстыру
UA Заміна картриджа RO Schimbare cartuş BR Substituição de cartucho EN Replacing the cartridge

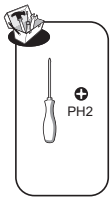

9

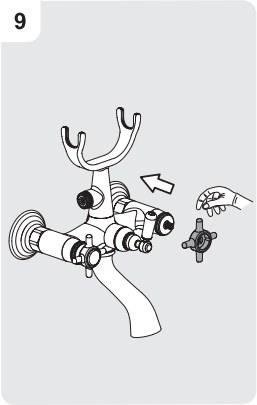

10

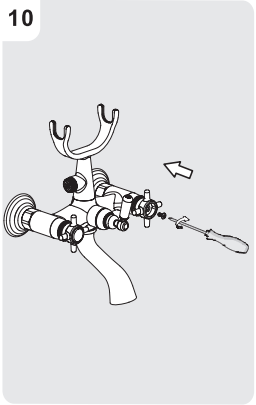

11

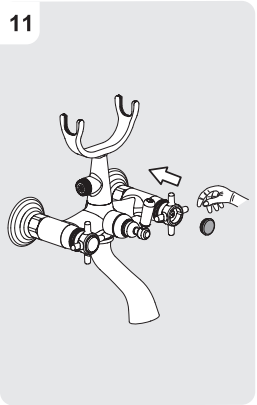

12

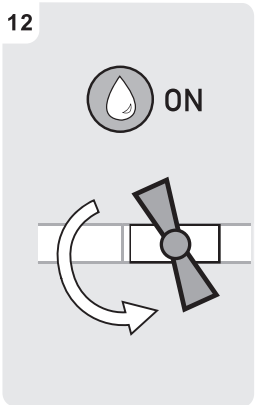

RU СМЕСИТЕЛЬ ОДНОРЫЧАЖНЫЙ ДЛЯ ВАННЫ/ДУША С ЛЕЙКОЙ, НАСТЕННЫМ КРОНШТЕЙНОМ ДЛЯ ЛЕЙКИ И ШЛАНГОМ. КОРПУС ИЗ ЛАТУНИ. ЦВЕТ ПОКРЫТИЯ: ХРОМ/ЧЕРНОЕ МАТОВОЕ/БРАШИРОВАННАЯ ЛАТУНЬ

KZ БІР ИІНТІРЕКТІ ҚҰЙҒЫШЫ БАР ВАННА/СЕБЕЗПІГЕ АРНАЛҒАН АРАЛАСТЫРҒЫШ КРАН, ҚАБЫРҒА ҰСТАҒЫШЫ БАР ҚҰЙҒЫШЫ МЕН ҚҰБЫРШЕП ҚОСЫЛҒАН. ТҰРҚЫ ЖЕЗДЕН ЖАСАЛҒАН. ЖАБЫНЫ: ХРОМ//ҚАРА К ҮҢІРТ/ЩЕТКАЛАҒАН ЖЕЗ

RU Рабочее давление: 0,2 - 0,6 МПа. Максимальное давление: 1 МПа. Если давление воды в системе превышает 5 бар, необходимо установить редуктор давления. Область использования: в санитарно-бытовых целях.

KZ Жұмыс істеу қысымы: 0,2 - 0,6 МПа. Максималды қысым: 1 МПа. Егер жүйедегі судың қысымы 5 бардан асса, қысым редукторын орнату қажет. Санитарлық және тұрмыстық қолданысқа арналған.

RU KZ Изготовитель/Өнідруші:Чжэцзян Гаоао Санитари Важэ Ко., Лтд. Адрес/Мекенжай:.Но.22# Хуэйминь Роад Бэйчэн Индустриал Ажэа,хуанъянь Дистрикт,тайчжоу Сити, Чжэцзян Провинс, Китай/Қытай

RU Расход воды, измеряемый при давлении 3 бар: > 15 л/мин при максимальном открытии (38°C).
KZ Қысым күші 3 БАР болған кездегі өлшенетін су шығыны: максималды ашқанда минутына >15 л 38°C.
EN Water consumption when fully open measured at 3 bars, > 15 L/min (38°C).

Модель : YA1000/YA1000YB/YA1000YT

RU Гарантия 10 лет.
KZ 10 жыл кепілдігі

RU Срок службы : 10 лет.
KZ Қызмет мерзімі : 10 жыл.

acs

FR Attestation de conformité sanitaire.

ES Certificado de conformidad sanitaria.

PT Atestado de conformidade sanitária.

IT Attestazione di conformità sanitaria.

EL Βεβαίωση υγειονομικής συμμόρφωσης.

PL Atest zgodności sanitarnej.

RU Декларация о соответствии санитарным нормам.

KZ Санитарлық талаптарға сәйкестік декларациясы.

UA Декларація про відповідність санітарним нормам.

RO Atestat de conformitate sanitară.

BR Atestado de conformidade sanitária.

EN Attestation of sanitary conformity.

Дата производства\Шығарылған күні\
production date :

YYYY/MM

RU Для смешивания и регулировки горячей/холодной воды (для бытового использования). Для товаров, требующих обязательного подтверждения соответствия, копию сертификата/декларации можно получить на стойке информации магазина Леруа Мерлен KZ Зат/ы/сүзгі/суды араластыру және реттеу үшін (тұрмыстық пайдалануға арналған). Сәйкестігін міндетті растауды талап ететін тауарлар үшін сертификаттың/ декларацияның көшірмесін Леруа Мерлен дүкенінің ақпарат бағанынан алуға болады.

Made in China
Сделано в Китае
Қытайда жасалған

* Garantie 10 ans / 10 años de garantía / Garantia de 10 anos / Garanzia 10 Anni / Εγγύηση 10 ετών / Gwarancja 10-letnia / Қызмет мерзімі: 10 жыл / Срок службы: 10 лет /Гарантія 10 років / Garanţie 10 ani / 10-year guarantee

ADEO Services - 135 Rue Sadi Carnot - CS 00001
59790 RONCHIN - France

ТОВ «Леруа Мерлен Україна»,
04201 Україна, м. Київ, вул. Полярна 17А

Importado e distribuído por LEROY MERLIN CIA BRASILEIRA DE BRICOLAGEM - CNPJ 01.438.784/0001-05
Rua Domingas Galleteri Blotta, n°315 - 7d Consórcio - São Paulo/SP - CEP 04455-360
CALM (Central de Atendimento Leroy Merlin): Capitais 4020-5376 - Demais Regiões 0800-0205376
IMAGENS ILUSTRATIVAS*

Imported by Adeo South Africa (PTY) LTD T/A Leroy Merlin,
Hosted in Leroy Merlin Fourways Store 35 Roos Street, Witkoppen Ext 97, Sandton, 2191 Johannesburg,
Gauteng, South Africa
Tel: +27 10 493 8000 Email: contacts@leroymerlin.co.za

Импортер\Продавец\Организация, уполномоченная принимать претензии по качеству товара в
РФ: ООО «ЛЕРУА МЕРЛЕН ВОСТОК», 141031, Россия, Московская Обл., г. Мытищи, Осташковское шоссе, д.1

PAP

Импорттаушы\Сатушы \Қазақстан Республикасында өнім сапасы бойынша наразылықтарды қабылдайтын ұйым:
«Леруа Мерлен Қазақстан» ЖШС, Қазақстан Республикасы, 050000, Алматы қ., Қонаев көшесі, 77, «PARK VIEW» БО, 6-қабат, 07-кеңсе
Импортер\Продавец\Организация, принимающая претензии по качеству продукции в Республике Казахстан:
ТОО «Леруа Мерлен Казахстан», Республика Казахстан, 050000, г. Алматы, ул. Кунаева, 77, БЦ «PARK VIEW», 6 этаж, офис № 07